QUADRO

QUADRO 3

USO Y MANTENIMIENTO

Estimado cliente:

¡*QUADRO* desea agradecerle el haber elegido este vehículo y le da la bienvenida como cliente!
Puede contribuir a mantener la eficiencia, las prestaciones y las condiciones de seguridad del vehículo con un esmerado mantenimiento, efectuado en los concesionarios y/o talleres autorizados *QUADRO*.
Nuestros técnicos se esmeran para realizar un vehículo de calidad, fruto de su gran experiencia, para asegurarle el placer de una conducción segura a lo largo del tiempo.
Le recomendamos que lea detenidamente el Manual de uso y mantenimiento suministrado con los vehículos *QUADRO* y que encomiende las operaciones de mantenimiento ordinario y extraordinario, así como todas las eventuales intervenciones
técnicas, sólo a personal especializado perteneciente a la Red de concesionarios *QUADRO*.
Para la seguridad, para mantener en vigor la garantía, la fiabilidad y el valor de su vehículo, utilice solo piezas de recambio
originales *QUADRO* y los lubricantes recomendados.

QUADRO

QUADRO 3

Antes de comenzar a utilizar el vehículo es obligatorio leer el presente manual de instrucciones

ÍNDICE

CAP.1 PREFACIO 5
1.1 GENERALIDADES 6
1.2 PRINCIPALES NORMAS DE REFERENCIA PARA LOS MANUALES 7
CAP.2 ADVERTENCIAS DE SEGURIDAD 9
2.1 PICTOGRAMAS Y SEÑALIZACIONES 10
2.2 NORMAS GENERALES DE SEGURIDAD 12
2.3 NORMAS DE SEGURIDAD PARA EL MANTENIMIENTO 17
2.4 SISTEMA DE SEGURIDAD Y RESGUARDOS 18
2.5 RIESGOS RESIDUALES 18
2.6 RESPONSABILIDADES Y LÍMITES DE USO 19
2.7 MODIFICACIONES NO AUTORIZADAS 19
CAP.3 MANIPULACIÓN Y TRANSPORTE 21
3.1 OPERACIONES PRELIMINARES 22
CAP.4 DESCRIPCIÓN DEL VEHÍCULO 23
4.2 USO PREVISTO 24
4.3 USO INCORRECTO NO PREVISTO 24
4.1 PLACA IDENTIFICATIVA 24
4.4 DATOS TÉCNICOS 26
4.5 UBICACIÓN COMPONENTES 30
4.6 LEYENDA MANDOS 31
4.7 LEYENDA GRUPO INSTRUMENTOS 31
4.7.1 FUNCIONAMIENTO DEL TABLERO DEINSTRUMENTOS 32
4.8 TESTIGO SEÑALIZACIÓN MANTENIMIENTO PROGRAMADO 33
4.9 MANDOS IZQUIERDOS DEL MANILLAR 33
4.10 MANDOS DERECHOS DEL MANILLAR 34
4.11 LLAVES 34

4.12 DISPOSITIVO DE BLOQUEO DEL MANILLAR 35
4.13 CONMUTADOR DE LLAVE 35
4.14 DEPÓSITO COMBUSTIBLE 36
4.15 PALANCA DE APARCAMIENTO 36
4.16 COMPARTIMENTO DEBAJO DEL ASIENTO 37
4.17 BAÚL DELANTERO 37
4.18 PORTABULTOS 38
4.19 BAÚL TRASERO 38
4.20 IDENTIFICACIÓN 39
4.21 CABALLETE CENTRAL 40
4.22 SISTEMA DE ESCAPE 40
4.23 ESPEJOS RETROVISORES 41
4.24 TRANSMISIÓN AUTOMÁTICA 41
4.25 HTS (HYDRAULIC TILTING SYSTEM) 42
4.26 AJUSTE AMORTIGUADORES 43

CAP.5 USO DEL VEHÍCULO 45
5.1 CONTROLES PRELIMINARES 46
5.2 PRESIÓN NEUMÁTICOS 47
5.3 ABASTECIMIENTO COMBUSTIBLE 48
5.4 ARRANQUE 49
5.5 PARADA MOTOR 51
5.6 RODAJE 51
5.7 CONDUCCIÓN SEGURA 53

CAP.6 MANTENIMIENTO DEL VEHÍCULO 55
6.1 GENERALIDADES 56
6.2 NORMAS DE SEGURIDAD PARA LAS INTERVENCIONES 57
6.3 MANTENIMIENTO DIARIO 58
6.4 ACEITE MOTOR 58

6.5 ACEITE REDUCCIÓN FINAL 61
6.6 BUJÍA 62
6.7 RECUPERACIÓN DE VAPORES DE ACEITE 63
6.8 BATERÍA 64
6.9 FUSIBLES 66
6.10 FILTRO AIRE 66
6.11 NEUMÁTICOS 68
6.12 LÍQUIDO REFRIGERANTE 69
6.13 LÍQUIDO FRENOS 70
6.14 FRENO DE DISCO DELANTERO Y TRASERO 72
6.15 GRUPO ÓPTICO DELANTERO 74
6.16 GRUPO ÓPTICO TRASERO 74
6.17 LUZ PORTAMATRÍCULA 75
6.18 MANTENIMIENTO PROGRAMADO 76
6.19 MANTENIMIENTO PERIÓDICO Y/O EXTRAORDINARIO 78
6.20 RECAMBIOS Y ACCESORIOS 78
6.21 LOCALIZACIÓN DE AVERÍAS 79
6.22 PINCHAZO 80
6.23 LIMPIEZA 80
6.24 PRODUCTOS RECOMENDADOS 81

CAP.7 INACTIVIDAD DEL VEHÍCULO 83
7.1 INACTIVIDAD DEL VEHÍCULO 84

CAP.8 DESMANTELAMIENTO Y ELIMINACIÓN 87
8.1 DESMANTELAMIENTO Y ELIMINACIÓN 88

CAP.1 PREFACIO

Lea el presente manual antes de usar el vehículo

1.1 GENERALIDADES

Este manual forma parte integrante y esencial del vehículo.

Antes de comenzar a utilizar el vehículo es obligatorio leer detenidamente el presente manual de instrucciones y seguir escrupulosamente las indicaciones descritas en el interior.
El vehículo no debe ser utilizado por quién no haya leído y comprendido las instrucciones contenidas en este manual. Dentro del manual encontrará descritas de manera sencilla y clara las operaciones necesarias para conocer y utilizar el vehículo, así como todas las recomendaciones necesarias para utilizar el vehículo en condiciones de seguridad y evitar lesiones personales. Además, encontrará la descripción de las principales operaciones de mantenimiento y de los controles periódicos a los que hay que someter al vehículo.

La garantía del buen funcionamiento y de la seguridad del vehículo depende estrictamente de la aplicación de todas las instrucciones contenidas en este manual.

El manual deberá acompañar siempre al vehículo, tanto en caso de reventa como en caso de alquiler/final de alquiler.

El presente manual de uso y mantenimiento forma parte integrante del vehículo, por tanto es necesario conservarlo en un lugar seguro y accesible a todas las personas que deban consultarlo.

En caso de extravío o de deterioro del manual de uso, solicítelo al revendedor, facilitando las informaciones relativas al vehículo.

1.2 PRINCIPALES NORMAS DE REFERENCIA PARA LOS MANUALES

UNI 10653:1197 "Documentación técnica. Calidad de la documentación técnica de producto"

UNI 10893:2000 "Documentación técnica de producto. Instrucciones de uso. Articulación y orden expositivo de contenidos".

UNI 11083:2003 "Documentación técnica. Directrices para la preparación de los documentos útiles para la actividad de instruir y adiestrar para el uso de los bienes.

UNI/TS 1192:2006 "Documentación técnica de productos. Modelos de ciclo de vida y asignación de documentos". Proyecto de Norma U30.00.055.0 "Información técnica. Sistema de evaluación de las instrucciones para el uso de bienes técnicos.

CEI EN 62079:2002 "Preparación de instrucciones - Estructura contenido y presentación".

ISO 7000:2004 “Graphical symbols for use on equipment-Index and synopsis.

UNI EN 12100-2:2005 "Seguridad de las máquinas. Conceptos fundamentales, principios generales de diseño. Parte 2:Principios técnicos

Normas armonizadas de producto: Información adicional específica para las instrucciones y el uso.

Quadro Vehicles S.A.
Via dei Lauri, 4 - 6833 Vacallo (CH)
www.quadrovehicles.com

QLUMQUA30ES
Quadro3
USO Y MANTENIMIENTO
Ed. 02 del 06/2016

Todos los derechos están reservados.
Queda prohibida toda utilización total o parcial de los contenidos incluidos en el presente manual, incluida la reimpresión, almacenamiento, reproducción, reelaboración, difusión o distribución de los contenidos en cuestión mediante cualquier plataforma tecnológica, soporte o red telemática, sin previa autorización escrita por parte de la sociedad ***QUADRO VEHICLES S.A***.

CAP.2 ADVERTENCIAS DE SEGURIDAD

2.1 PICTOGRAMAS Y SEÑALIZACIONES

Los símbolos que figuran a continuación son importantes para comprender a fondo este manual: señalan aquellas secciones a las que hay que prestar mayor atención. Los símbolos son diferentes entre sí para localizar de forma clara la ubicación de los temas en los distintos sectores.

Lea el presente manual antes de usar el vehículo

PELIGRO DE QUEMADURAS
El incumplimiento de las disposiciones precedidas por este símbolo puede causar peligro de quemaduras para las personas.

PELIGRO DE ÓRGANOS EN MOVIMIENTO
El incumplimiento de las disposiciones precedidas por este símbolo puede causar peligro de arrastre, aplastamiento y corte

PELIGRO DE QUEMADURAS Y DESCARGA ELÉCTRICA
El incumplimiento de las disposiciones precedidas por este símbolo puede causar peligro de quemaduras y choque eléctrico a las personas.

SEGURIDAD DE LAS PERSONAS
El incumplimiento de las disposiciones precedidas por este símbolo puede causar un grave peligro para las personas.

TUTELA DEL VEHÍCULO
El incumplimiento de las disposiciones precedidas por este símbolo causa graves daños al buen estado y/o a la seguridad del vehículo, y en algunos casos también la anulación de la garantía.

TUTELA DEL MEDIO AMBIENTE
Las disposiciones precedidas por este símbolo indican los comportamientos correctos que deben seguirse para no causar daños a la naturaleza.

PELIGRO DE EXPLOSIÓN
El incumplimiento de las disposiciones precedidas por este símbolo puede causar un grave peligro para las personas.

RIESGOS RESIDUALES
Resalta la presencia de peligros que conllevan riesgos residuales a los que el usuario deberá prestar atención a fin de evitar accidentes o daños.

PELIGRO LÍQUIDOS INFLAMABLES
El incumplimiento de las disposiciones precedidas por este símbolo puede causar un grave peligro para las personas.

PROHIBICIÓN DE LUBRICAR PARTES EN MOVIMIENTO
El incumplimiento de las disposiciones precedidas por este símbolo puede suponer un peligro para las personas.

PROHIBICIÓN DE ELIMINAR LAS PROTECCIONES
El incumplimiento de las disposiciones precedidas por este símbolo puede causar graves peligros a las personas

OBLIGACIÓN DE LLEVAR ROPA
El incumplimiento de las disposiciones precedidas por este símbolo puede causar graves peligros a las personas

OBLIGACIÓN DE UTILIZAR GUANTES DE PROTECCIÓN
El incumplimiento de las disposiciones precedidas por este símbolo puede causar graves peligros a las personas

OBLIGACIÓN DE UTILIZAR ZAPATOS DE SEGURIDAD
El incumplimiento de las disposiciones precedidas por este símbolo puede causar graves peligros a las personas

COMBUSTIBLE

2.2 NORMAS GENERALES DE SEGURIDAD

Todos los usuarios están obligados a leer el manual de instrucciones antes de iniciar cualquier operación; en particular, el capítulo sobre las indicaciones relativas a la seguridad.

Los usuarios deberán seguir las instrucciones que figuran aquí, además de tomar las precauciones de carácter general obligatorias durante la conducción del vehículo. En particular:

- Lea detenidamente el manual para conocer el funcionamiento, los dispositivos de seguridad y todas las precauciones necesarias. Todo ello para permitir un uso seguro.
- El vehículo está diseñado y construido para ser utilizado al aire libre.
- El combustible es sumamente inflamable y explosivo. Efectúe el abastecimiento de combustible en una zona bien ventilada y con el motor parado.
- Durante el abastecimiento y/o en la zona de almacenamiento de combustible está prohibido fumar y provocar chispas.
- No llene excesivamente el depósito. Después de haber efectuado el abastecimiento, cerciórese de que el tapón esté cerrado de forma segura y apropiada.
- Cerciórese de que no existan fugas de combustible durante el abastecimiento. Los vapores de la gasolina y/o las posibles fugas podrían incendiarse. Asegúrese de que la zona de abastecimiento esté bien seca antes de poner en marcha el motor.
- No arranque el motor en entornos cerrados y delimitados; los gases de escape son sumamente tóxicos y son capaces de provocar la pérdida de conocimiento y causar incluso la muerte de la persona expuesta.

- Póngase en contacto inmediatamente con personal médico en caso de que el combustible entre en contacto con los ojos.
- El silenciador se recalienta durante el funcionamiento y permanece caliente incluso después de haber apagado el motor; preste atención en no tocar el silenciador mientras esté caliente.
- Preste especial atención en que en los lugares de estacionamiento, el silenciador no entre en contacto con materiales inflamables, puede provocar incendios y/o quemaduras.
- No solicite al vehículo prestaciones superiores a aquéllas para las que ha sido diseñado. Conduzca el vehículo sólo según las modalidades y los usos previstos descritos en este manual.
- No conduzca nunca el vehículo con partes desmontadas.
- Conduzca con ambas manos en el manillar.
- Sustituya las partes desgastadas y/o dañadas, controle que las protecciones funcionen correctamente antes de su utilización. Eventualmente, si fuese necesario, haga controlar el vehículo por el personal del Centro de Asistencia Autorizado.
- No intente arrancar el vehículo con el mando del acelerador totalmente abierto: podría producirse la pérdida de control del vehículo con el riesgo de causar daños a cosas y/o personas.
- El líquido de frenos es muy corrosivo, evite el contacto con la piel y con los ojos. En caso de contacto accidental, lave abundantemente con agua.
- No abra el tapón del vaso de expansión cuando el motor esté caliente para evitar el riesgo de quemaduras.
- Si se recorre un largo tramo de carretera mojada sin haber accionado los frenos, la frenada será inicialmente menor, por lo que se aconseja accionar periódicamente los frenos para tener siempre una frenada eficaz.

Antes de ponerse en marcha, controle sus condiciones psicofísicas, el estado de cansancio y la somnolencia.

No tome alcohol ni drogas antes de conducir el vehículo.

Conducir después de haber tomado alcohol, drogas y algunos tipos de medicamentos, aumenta el riesgo de accidentes y está castigado por la ley.

Las normas vigentes imponen a los vehículos que circulan mantener las luces de cruce encendidas incluso durante las horas diurnas.

Para los requisitos necesarios para la circulación del vehículo (edad mínima, carné de conducir, documentos, etc.), se remite a la normativa nacional vigente en el país en donde se comercialice el vehículo.

Respete todas las normas de circulación vial nacional, evite maniobras bruscas y peligrosas para sí mismo y para los demás, tenga siempre en cuenta las condiciones de la calzada.

Para conocer todas las funcionalidades del vehículo, se aconseja familiarizarse en zonas con baja intensidad de tráfico y/o privadas.

No se ponga de pie ni se desperece mientras conduce. No se deje distraer mientras conduce por personas, cosas, acciones (beber, comer, fumar, etc.). El conductor debe poder usar libremente los brazos, las manos y las piernas, debe estar sentado en posición correcta y debe agarrar el manillar con ambas manos, o con una mano en caso de necesidad para las oportunas señalizaciones.

No choque contra obstáculos: podrían provocar la pérdida de control del vehículo y/o daños al vehículo y a las personas.

No conduzca el vehículo si ha sufrido un daño que menoscabe su funcionalidad y seguridad.

No modifique la posición ni la inclinación de la matrícula, de los indicadores de dirección, de los grupos ópticos ni del claxon.

Las modificaciones introducidas y la eliminación de las piezas originales pueden afectar a las prestaciones, modificar el nivel de seguridad y/o hacerlo ilegal.

Aténgase a las normas y reglamentos nacionales en tema de equipamiento del vehículo. No aporte modificaciones que alteren las características originales del vehículo.

Toda competición no autorizada en suelo público está prohibida y será sancionada por las autoridades competentes.

La utilización del vehículo en cualquier tipo de competición, las modificaciones no autorizadas o la utilización de componentes no originales conlleva la anulación de la garantía.

Controle periódicamente los niveles exigidos de aceites, combustible, líquido refrigerante. Utilice sólo productos del tipo recomendado, según las indicaciones que figuran en la sección «Mantenimiento programado / Productos recomendados».

Comunique al Centros de asistencia autorizado cualquier funcionamiento anómalo. Si el vehículo ha estado implicado en un accidente o en una caída, controle la funcionalidad de las palancas, cables, tubos y partes principales y acuda en cualquier caso a un Centro de Asistencia Autorizado que se encargará de comprobar meticulosamente la magnitud de los daños y el nivel de seguridad del vehículo.

Vestimenta

La utilización del casco es de fundamental importancia para la seguridad. Cerciórese de que cumpla las normativas en vigor, de que esté en buenas condiciones, intacto y de que sea de la talla correcta. Antes de ponerse en marcha, controle siempre que esté atado.

Accesorios

Utilice accesorios homologados para el vehículo. El usuario es el directo responsable de la elección y utilización de los accesorios.

QUADRO recomienda la utilización de accesorios originales.

Carga

Respete las indicaciones previstas por las normas en vigor: no supere el límite de carga permitido, no transporte más personas de las previstas en el certificado de homologación. El transporte de niños con edad inferior a 5 años está prohibido por la normativa vigente.

No transporte objetos fuera de los espacios asignados para ello y acate las modalidades previstas por la ley: queda prohibido transportar objetos que no estén firmemente fijados, que sobresalgan lateralmente con respecto al eje del vehículo o longitudinalmente con respecto al perfil por más de cincuenta centímetros o bien, que impidan o limiten la visibilidad al conductor.

2.3 NORMAS DE SEGURIDAD PARA EL MANTENIMIENTO

- Cualquier intervención de mantenimiento deberá efectuarse con el vehículo parado, colocado sobre el caballete.
- Durante todas las fases de mantenimiento, los usuarios deberán llevar el equipo de prevención de accidentes necesario (guantes, gafas, ropa de trabajo).
- Las herramientas utilizadas para el mantenimiento deben ser adecuadas y de buena calidad.
- Mantenga siempre limpia y seca la zona dedicada a las intervenciones de mantenimiento, eliminando sobre todo las posibles manchas de aceite.
- No introduzca nunca los miembros o los dedos en las aperturas sin resguardos del vehículo.
- No use gasolina ni disolventes inflamables como detergentes, utilice en cambio disolventes no inflamables y no tóxicos.
- Limite al máximo el uso del aire comprimido (máx 2 bar) y protéjase con gafas con protección lateral.
- No utilice nunca llamas desnudas como medio de iluminación cuando se efectúan operaciones de control o de mantenimiento.
- Tras cada intervención de mantenimiento o regulación, asegúrese de que no queden herramientas o cuerpos extraños entre los órganos de movimiento del vehículo a fin de evitar daños al vehículo y/o accidentes a los usuarios.

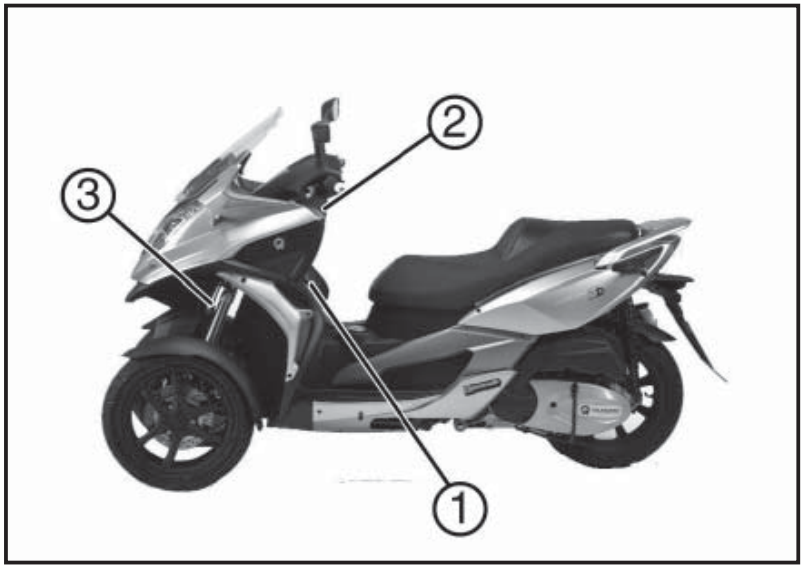

Fig. 01 *QSI0010*

Fig. 02 *QSI0011*

2.4 SISTEMA DE SEGURIDAD Y RESGUARDOS

El vehículo está equipado con los siguientes dispositivos de seguridad (**Fig. 01**):

1 - Palanca de aparcamiento

2 - Dispositivo de bloqueo del manillar

3 - Hydraulic Tilting System

El vehículo está equipado con los siguientes resguardos (**Fig. 02**):

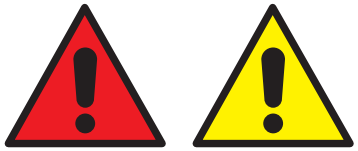

A: Cubierta cilindro Hydraulic Tilting System

B - Protector contra el calor en el silenciador.

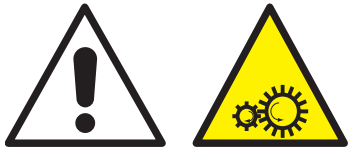

Queda terminantemente prohibido modificar o eliminar los resguardos, las etiquetas y las placas de indicación del vehículo.

2.5 RIESGOS RESIDUALES

La lista de los riesgos residuales deriva de los resguardos presentes en la figura **Fig. 02** y se indican con los pictogramas de peligro.

2.6 RESPONSABILIDADES Y LÍMITES DE USO

El incumplimiento de las instrucciones operativas y de las disposiciones de seguridad contenidas en el presente manual exime al fabricante de toda responsabilidad. Al conducir este vehículo, el conductor asume todos los riesgos relacionados con su uso.

Si el mantenimiento del vehículo se efectúa de manera no conforme con las instrucciones suministradas, con recambios no originales o de forma que perjudique su buen estado o que modifique sus características, el fabricante se considerará eximido de toda responsabilidad respecto a la seguridad de las personas y al funcionamiento defectuoso del vehículo.

2.7 MODIFICACIONES NO AUTORIZADAS

No modifique en ningún caso el vehículo. Cualquier intento a tal respecto, además de provocar la anulación de la garantía, puede afectar al funcionamiento, provocar fallos o accidentes. Los trabajos de mantenimiento extraordinario en el vehículo deberán ser ejecutados sólo por personal especializado y autorizado.

Si surgiesen ruidos inusuales o un comportamiento anómalo, detenga inmediatamente el vehículo. Efectúe posteriormente un control y, eventualmente, póngase en contacto con el Centro de Asistencia autorizado.

Está absolutamente prohibido modificar el vehículo comprado para aumentar sus prestaciones .

El fabricante *QUADRO* no asume la responsabilidad por accidentes o daños causados por modificaciones realizadas o por accesorios montados sin que hayan sido autorizados expresamente.

Página dejada en blanco intencionalmente

CAP.3 MANIPULACIÓN Y TRANSPORTE

3.1 OPERACIONES PRELIMINARES

El vehículo se envía en perfectas condiciones de funcionamiento, está embalado con una capa de nailon pluriball y está anclado en una bancada de madera dentro de una caja de cartón.

Cuando lo reciba, quite el embalaje y controle que el vehículo esté intacto: en caso de deterioro, informe al vendedor y al transportista.

Los elementos del embalaje (cartón, bancada de madera, nailon pluriball, bolsas de plástico, etc.) no deben dejarse al alcance de los niños ya que son una fuente de peligro potencial.

3.2 MANIPULACIÓN

El peso del vehículo es de 200 kg aproximadamente por lo que su manipulación deberá efectuarse con medios de elevación adecuados. Se aconseja utilizar una carretilla elevadora o un balancín.

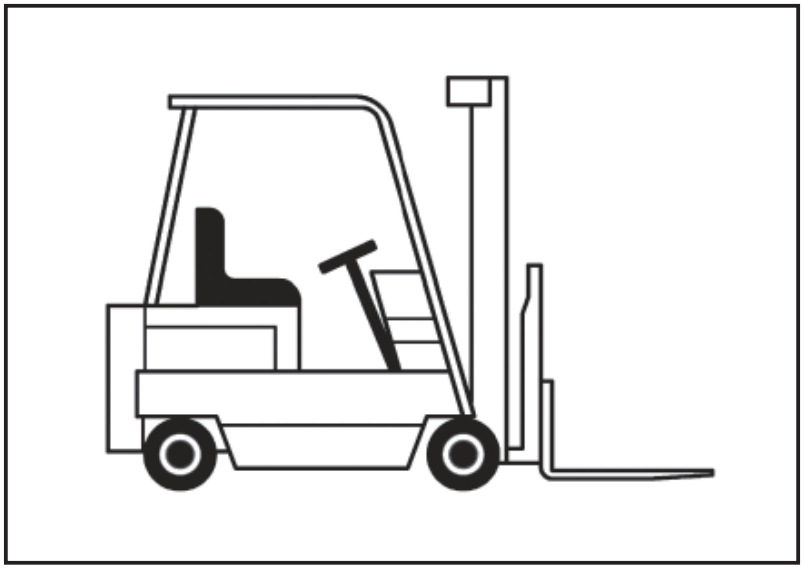

Fig. 01 QSI0012

3.3 TRANSPORTE

Para el transporte del vehículo, efectúe las operaciones siguientes:

- Apague el motor.
- Utilice correas homologadas para atar el vehículo. Queda prohibido utilizar cuerdas estándar porque pueden desatarse.
- Fije firmemente el vehículo con las correas al vehículo de transporte para evitar deslizamientos y/o caídas.
- Durante las operaciones de transporte del vehículo, modere la velocidad, sobre todo en las curvas.

CAP.4 DESCRIPCIÓN DEL VEHÍCULO

Quadro vehicle SA
e xx *2002/24XXXX
TAC63xxx0XTXXXXXX
XX db (A) at XXXX rev/min

4.1 PLACA IDENTIFICATIVA

En la placa figuran los siguientes datos:

- Datos de identificación del fabricante
- Tipo
- Número del bastidor
- Año de construcción
- Ruido (dB)
- Rpm

4.2 USO PREVISTO

El uso de destino del vehículo previsto es exclusivo para áreas al aire libre.
El vehículo está homologado para la circulación vial y para el transporte de dos personas.
Cualquier uso fuera del especificado se considerará prohibido, no previsto por el fabricante y por tanto de alta peligrosidad.

4.3 USO INCORRECTO NO PREVISTO

El vehículo ha sido diseñado y realizado para el uso especificado; un uso distinto del indicado por el fabricante está prohibido y puede constituir una condición de peligro para los usuarios.

ESTÁ ABSOLUTAMENTE PROHIBIDO

- Poner en marcha el motor del vehículo en ambientes cerrados. Los gases de escape producidos por el motor contienen monóxido de carbono y otras sustancias volátiles tóxicas que, si se inhalan, pueden provocar la muerte.
- Conducir el vehículo en ambientes cerrados o en ambientes abiertos con poca ventilación / recambio de aire.
- Tocar el motor o el silenciador calientes.
- Conducir el vehículo bajo los efectos de alcohol o drogas.
- Conducir el vehículo si se tiene una edad inferior a 18 años y en ausencia de los requisitos previstos por las leyes en vigor.
- Utilizar recambios no originales.
- Efectuar mantenimientos por parte de personal no autorizado.
- Realizar cualquier intervención de mantenimiento con el vehículo en marcha.
- Realizar operaciones y obrar de maneras que no figuran en este manual de uso y mantenimiento.
- Efectuar el arranque subiéndose al vehículo apoyado sobre el caballete. En cualquier caso, la rueda trasera no debe girar cuando entra en contacto con el suelo para evitar arranques bruscos.
- Ajustar los espejos durante la marcha: se podría perder el control del vehículo.

4.4 DATOS TÉCNICOS

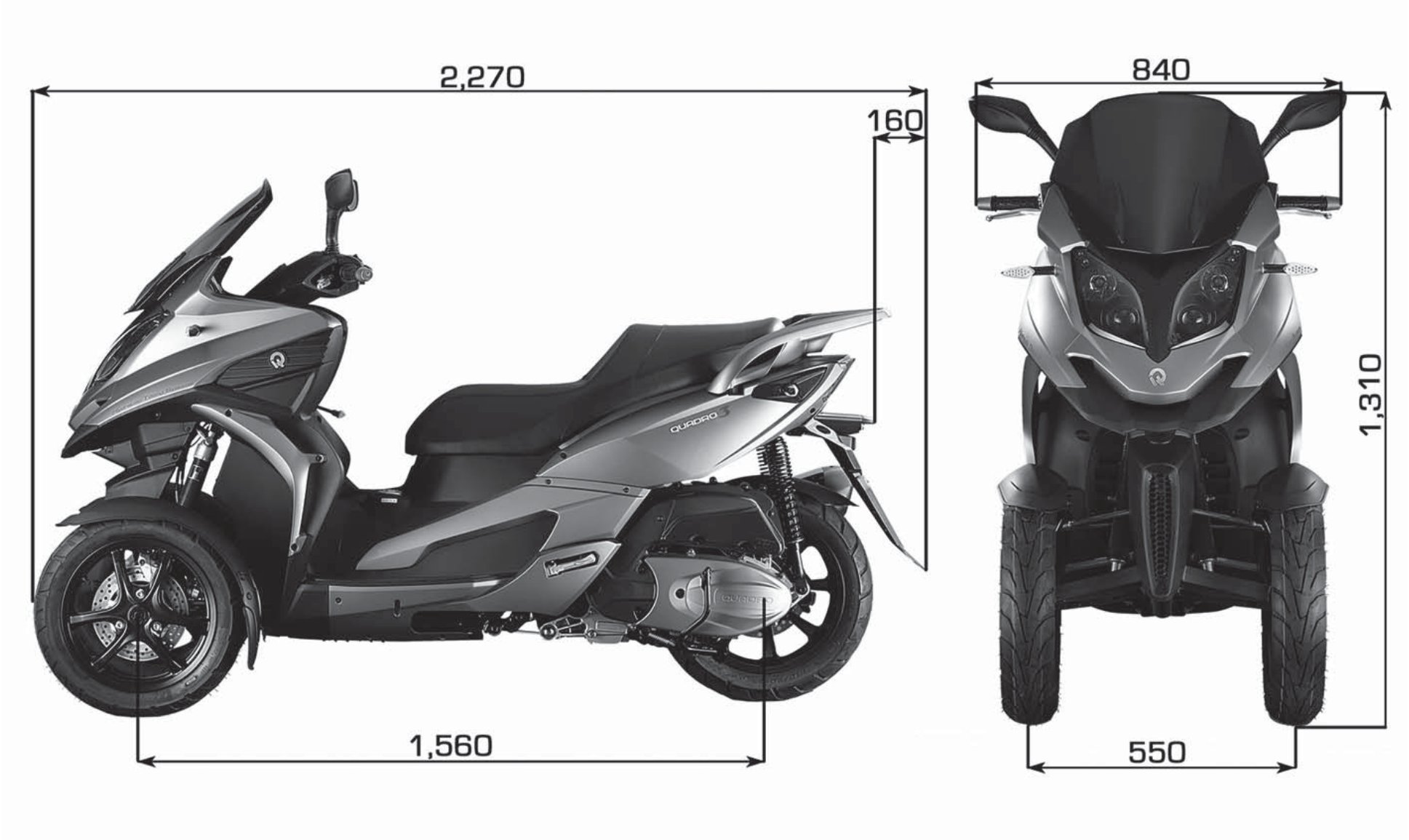

QSI0009

DATOS TÉCNICOS VEHÍCULO	Unidad de medida	
Longitud	mm	2.270
Distancia entre ejes	mm	1.560
Rodada del eje	mm	550
Anchura (a nivel del manillar)	mm	800
Altura (hasta la cúpula)	mm	1.340
Altura sillín	mm	830
Masa en vacío del vehículo	kg	210
Masa en orden de marcha	kg	220
Masa técnicamente admisible	kg	480
Depósito combustible	l	13.0
Reserva de combustible	l	2.1
Bastidor	-	Tubos y chapas de acero
Puestos	-	2
Suspensión delantera	-	Sistema HTS (suspensión pendular oleoneumática)
Suspensión trasera	-	Doble amortiguador con ajuste precarga muelles
Frenos delanteros (de disco)	mm	240
Freno trasero (de disco)	mm	256
Llantas delanteras	in	14 x 2.75
Llanta trasera	in	15 x 3.5
Neumático delantero	-	Tubeless 110/80-14 53 P
Neumático trasero	-	Tubeless 140/70-15 69 P
Presión neumático delantero	bar	1.5
Presión neumático trasero	bar	2.3 sólo piloto ÷ 2.5 con pasajero

DATOS TÉCNICOS MOTOR	Unidad de medida	
Sigla motor	-	T62N
Tipo	-	Monocilíndrico 4 tiempos 4 válvulas
Cilindrada	cm^3	346
Diámetro carrera	mm	78 x 65.6
Relación de compresión	-	10.6 : 1
Arranque	-	Eléctrico
Régimen motor mínimo	rpm	1600 ± 100
Aceite motor	l	SAE 10W - 60 API-SJ (1.7 litros)
Transmisión	-	Embrague automático centrífugo en seco, correa trapezoidal, variador automático continuo
Reducción final	-	Engranajes en baño de aceite
Aceite reducción final	l	SAE 80W - 90 (200 cm^3)
Lubricación	-	Con bomba presurizada de cárter húmedo
Refrigeración	-	De líquido con ventilador
Alimentación	-	Inyección electrónica
Combustible	-	Gasolina súper sin plomo, con un número de octanos mínimo de 95 (N.O.R.M.)
Sistema de encendido	-	Electrónico
Bujía	-	NGK CR8E
Escape	-	Catalizador con sonda lambda

CARACTERÍSTICAS INSTALACIÓN ELÉCTRICA	
Batería	12V 10Ah (GTX12-BS)
Bombillas de posición	12V LED
Bombillas delanteras	12V/35-35W H8
Bombillas stop / posición trasera	12V LED
Bombillas indicadores de dirección	12V LED
Bombillas grupo instrumentos	12V 3W
Claxon	12V 1.5A
Fusible 30A	Circuito de carga de la batería
Fusible 15A	General
Fusible 10A	Luces
Fusible 15A	EFI
Fusible 30A, 15A, 10A	Recambio

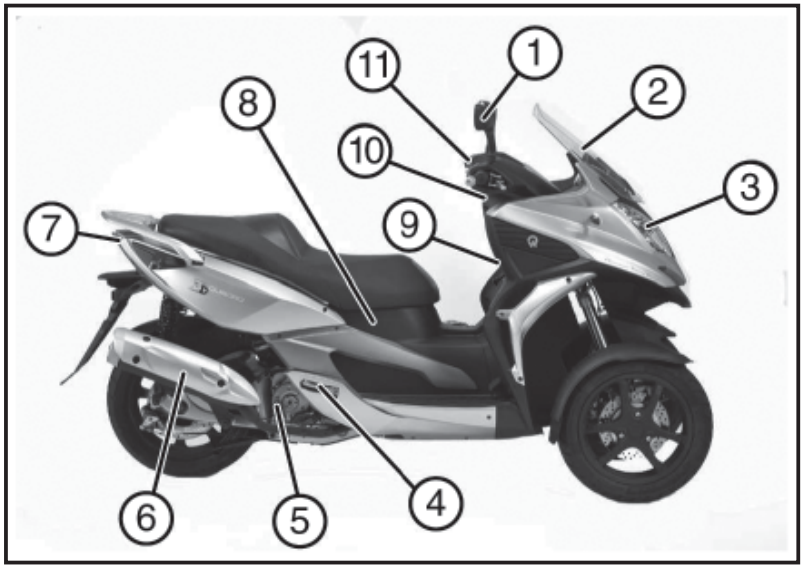

Fig. 01 QSI0013

4.5 UBICACIÓN COMPONENTES

Vista Derecha (**Fig. 01**)

1 - Espejo retrovisor derecho
2 - Parabrisas
3 - Grupo óptico delantero
4 - Estribo pasajero derecho
5 - Tapón/varilla aceite de motor
6 - Silenciador
7 - Grupo óptico trasero
8 - Bujía
9 - Baúl delantero
10 - Conmutador de llave
11 - Mandos derechos del manillar

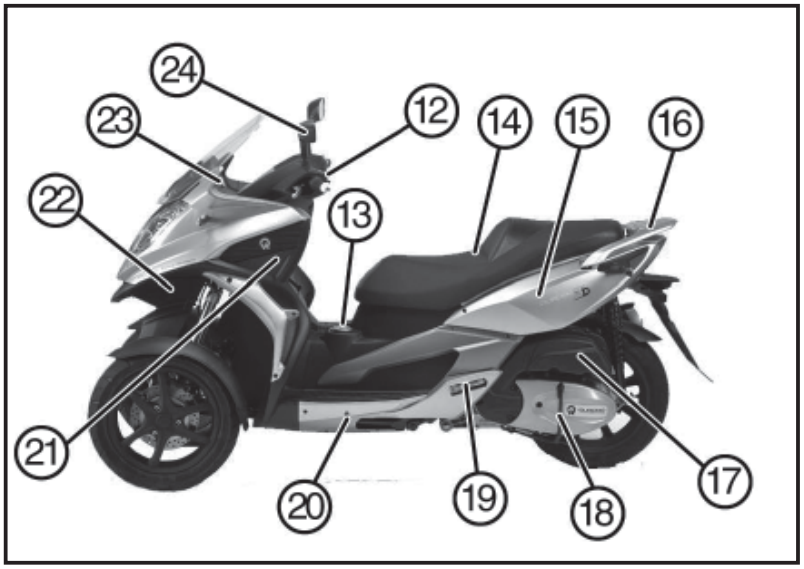

Fig. 02 QSI0014

Vista Izquierda (**Fig. 02**)

12 - Mandos izquierdos del manillar
13 - Tapón depósito
14 - Sillín
15 - Fusibles
16 - Portabultos
17 - Filtro aire
18 - Caballete
19 - Estribo pasajero izquierdo
20 - Depósito líquido refrigerante
21 - Batería
22 - Claxon
23 - Tablero de instrumentos
24 - Espejo retrovisor izquierdo

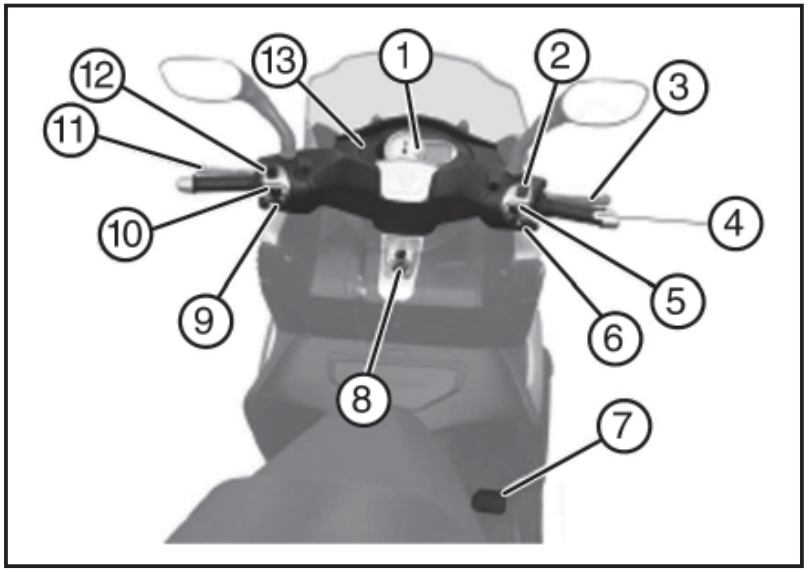

Fig. 01 QSI0015

4.6 LEYENDA MANDOS (Fig. 01)

1 - Tablero de instrumentos
2 - Luces de emergencia
3 - Maneta freno delantero
4 - Empuñadura mando acelerador
5 - Conmutador luces
6 - Botón de arranque
7 - Pedal frenada integral (delantera/trasera)
8 - Conmutador de llave
9 - Botón claxon
10 - Conmutador indicadores de dirección
11 - Maneta frenada integral (delantera/trasera)
12 - Botón luces
13 - Indicador de temperatura exterior

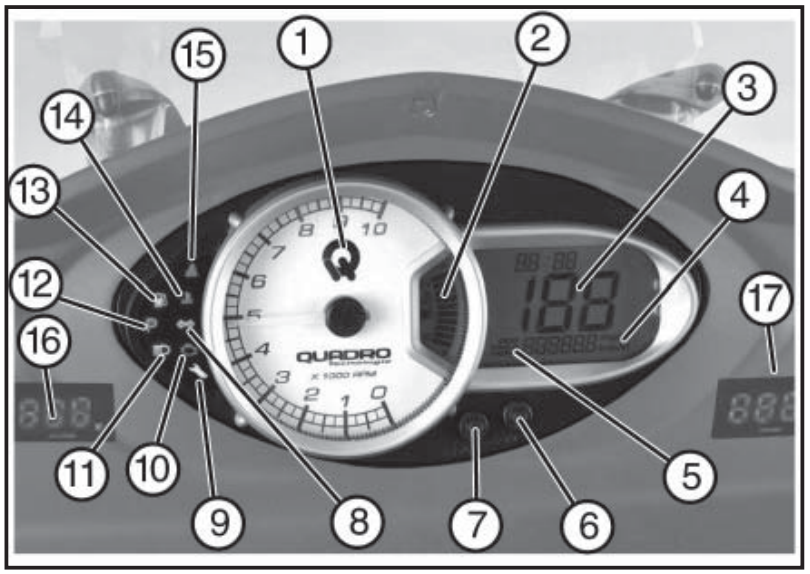

Fig. 02 QSI0016

4.7 LEYENDA GRUPO INSTRUMENTOS (Fig. 02)

1 - Cuentarrevoluciones
2 - Indicador nivel de combustible
3 - Velocímetro
4 - Unidad de medida (km/h / mph)
5 - Cuentakilómetros/contador parcial
6 - Botón Adjust
7 - Botón Select
8 - Testigo indicadores de dirección
9 - Testigo mantenimiento programado
10 - Testigo fallo motor
11 - Testigo luces de carretera
12 - Testigo bloque HTS y freno estacionamiento
13 - Testigo reserva combustible
14 - Testigo no activo en este modelo
15 - Testigo luces de emergencia
16 - Temperatura exterior
17 - Temperatura líquido refrigerante

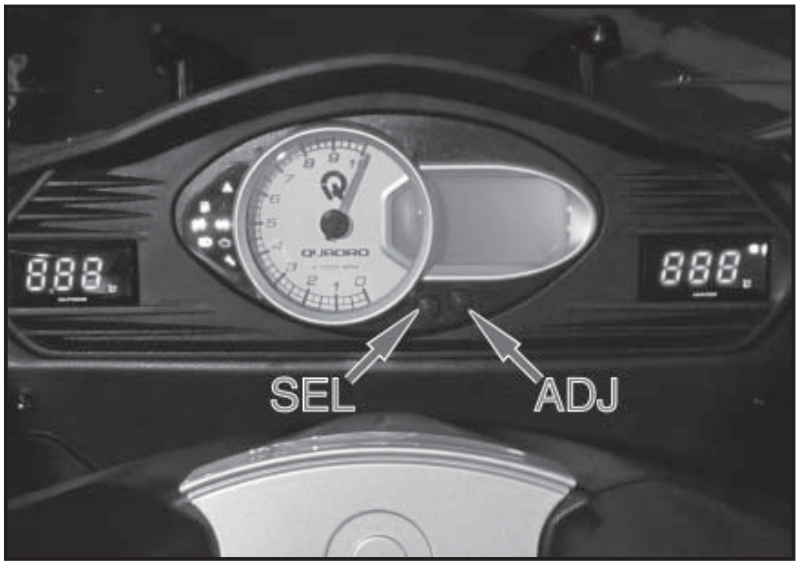

Fig. 01 QSI0026

4.7.1 FUNCIONAMIENTO DEL TABLERO DEINSTRUMENTOS

Lista de funciones

- Odómetro «ODO»
- Cuentakilómetros parciales «Trip A» y «Trip B»
- Reloj

Desplazamiento de las funciones

Pulse brevemente "ADJ" para pasar de ODO → TRIP A → TRIP B

Puesta a cero cuentakilómetros parciales:

Seleccione el cuentakilómetros parcial que se desea poner a cero y luego mantenga pulsado «ADJ»

Paso de la unidad de medida en kilómetros horarios [km/h] a millas horarias [mph]

Mantenga pulsado «ADJ» hasta que tenga lugar el cambio

Regulación reloj (secuencia)

1. Mantenga pulsado «SEL» hasta que las cifras de las horas empiecen a parpadear
2. Pulse «ADJ» para ajustar la hora (por cada presión + 1 hora)
3. Pulse «SEL» para pasar a las cifras de los minutos
4. Pulse «ADJ» para ajustar los minutos (por cada presión + 1 minuto)
5. Pulse «SEL» para salir del modo de ajuste de la hora

Fig. 01 QSI0017

4.8 TESTIGO SEÑALIZACIÓN MANTENIMIENTO PROGRAMADO (Fig. 01)

El vehículo está equipado con un testigo de mantenimiento que se enciende en los plazos de revisión de mantenimiento programado.
Para desactivar el testigo, es necesario acudir a un Centro de Asistencia autorizado.

4.9 MANDOS IZQUIERDOS DEL MANILLAR (Fig. 02)

Botón claxon «1»

Con el conmutador de llave en posición «ON», pulse el botón para accionar el claxon

Conmutador indicador de dirección «2»

Con el conmutador de llave en posición «**ON**», desplace el desviador hacia la derecha «**C**» para activar los intermitentes derechos y, hacia la izquierda «**A**», para activar los intermitentes izquierdos. Una vez activados, el desviador vuelve automáticamente a la posición central. Pulse el botón «**B**» para desactivar los intermitentes.

Botón luces «3»

Con el conmutador de llave en posición «**ON**» y el interruptor de luces en posición de cruce, posicionando el botón «**3**» en posición «**E**» se activan las luces de carretera.
Pulsando el botón «**3**» en posición «**D**» se activa la luz de cruce.

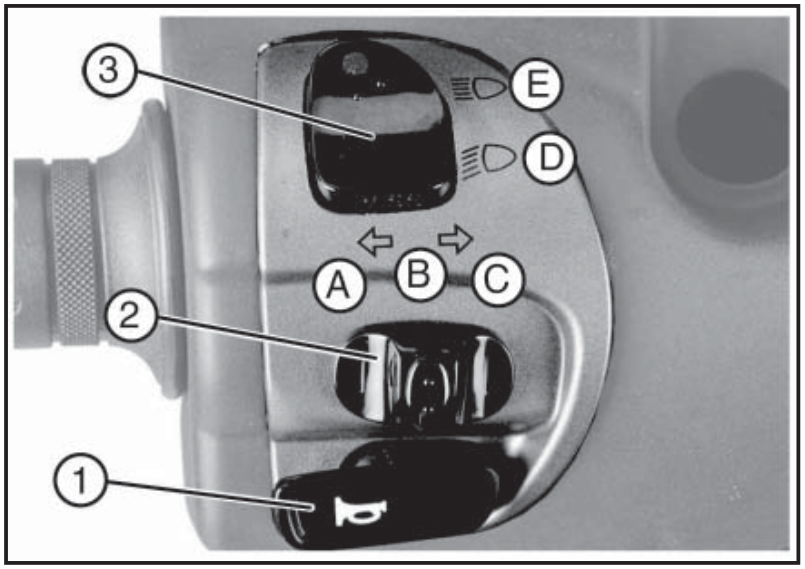

Fig. 02 QSI0018

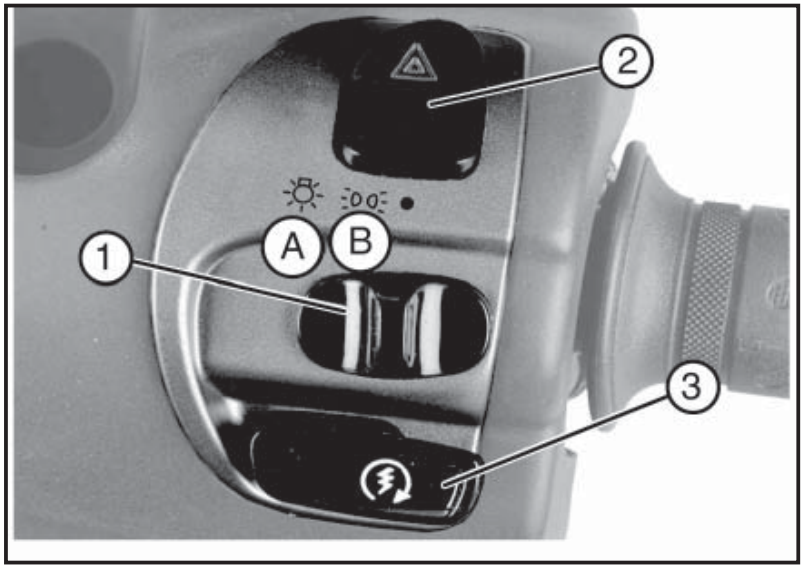

Fig. 01 QSI0019

4.10 MANDOS DERECHOS DEL MANILLAR (Fig. 01)

Botón luces de emergencia «2»

Accionando el botón «**2**» se activan las luces de emergencia.

Interruptor luces «1»

Con el conmutador de llave en posición «**ON**» y colocando el interruptor de luces «**1**» en posición «**B**» se activan las luces de posición.

Posicionando el interruptor de luces «**1**» en posición «**A**» se activan las luces de cruce .
Como dispone la normativa del Código de tráfico, asegúrese de circular incluso de día con las luces de posición encendidas.

Botón arranque «3»

Para arrancar el vehículo, gire el conmutador de llave en posición «**ON**», tire de la maneta del freno delantero o trasero y accione el botón de arranque «**3**».

Fig. 02 QSI0020

4.11 LLAVES (Fig. 02)

El vehículo se entrega con dos llaves idénticas. Con una única llave es posible arrancar el vehículo y abrir el sillín y el tapón del depósito.

SE ACONSEJA NO GUARDAR AMBAS LLAVES EN EL MISMO LUGAR.

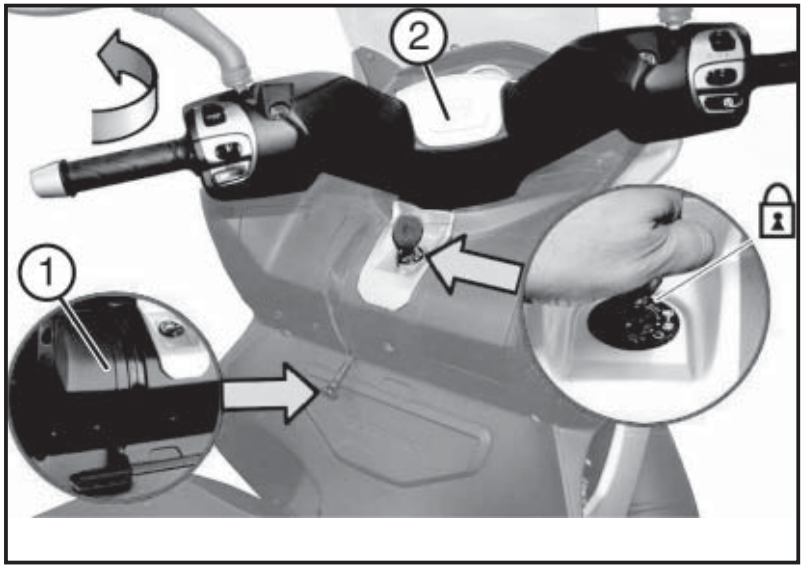

Fig. 01 QSI0021

4.12 DISPOSITIVO DE BLOQUEO DEL MANILLAR (Fig. 01)

Para activar el dispositivo de bloqueo del manillar, proceda como sigue:

- Con el manillar en posición recta, desplace la palanca de aparcamiento «**1**» hacia abajo.
- Gire el manillar «**2**» hacia la izquierda.
- Empuje y gire la llave hacia la posición «**LOCK**» y extráigala.
- La palanca «**1**» permanece en posición bloqueada hasta el desbloqueo del dispositivo de bloqueo del manillar y el posterior enderezamiento del manillar.

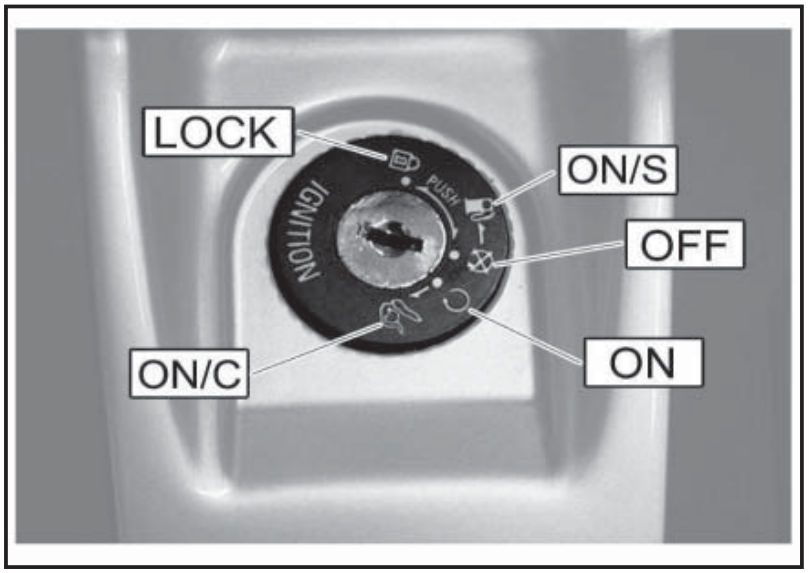

Fig. 02 QSI0022

4.13 CONMUTADOR DE LLAVE (Fig. 02)

El conmutador de llave está situado en el centro de la parte superior del contraescudo; es posible posicionar el conmutador según sus necesidades en las siguientes posiciones:

«**OFF**»: el encendido del motor está inhibido.

«**ON**»: es posible poner en marcha el motor.

«**LOCK**»: la dirección está bloqueada y no se puede poner en marcha el motor.
«**ON/C**»: apertura sillín.
«**ON/S**»: apertura tapa combustible

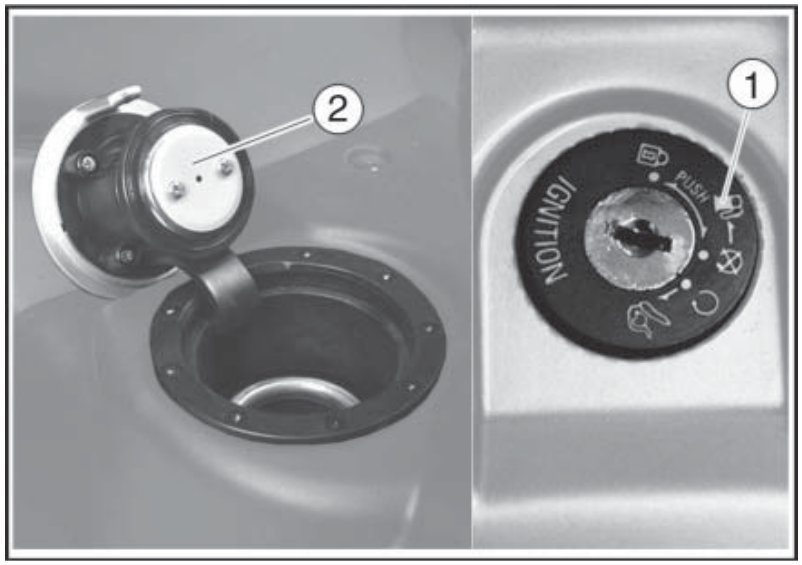

QSI0001

4.14 DEPÓSITO COMBUSTIBLE (Fig. 01)

Para acceder al depósito de combustible, proceda como sigue:
Gire en sentido antihorario el conmutador de llave hasta la posición «**1**».
El tapón del depósito «**2**» se abre automáticamente.

Asegúrese de que el tapón del depósito esté bien cerrado antes de utilizar el vehículo
Utilice sólo gasolina súper verde sin plomo con un mínimo de 95 octanos N.O.R.M.

Capacidad depósito combustible: 13 litros aproximadamente
Reserva: 2.1 litros aproximadamente

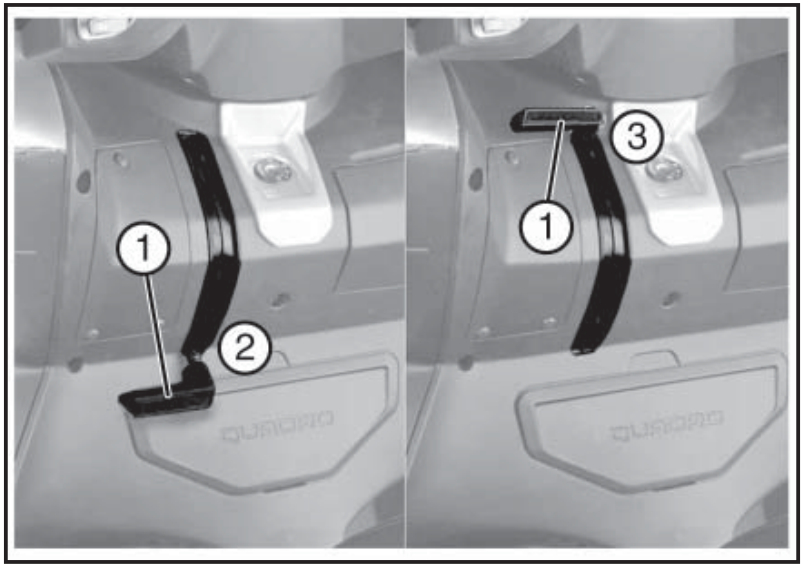

Fig. 02 QSI0023

4.15 PALANCA DE APARCAMIENTO (Fig. 02)

La palanca de aparcamiento «**1**» está situada en la parte superior del contraescudo.

Con la palanca de aparcamiento «**1**» en posición «**3**», las ruedas del vehículo están libres y en condiciones de marcha.

Con la palanca de aparcamiento «**1**» en posición «**2**», la rueda trasera y el sistema HTS están bloqueados en condiciones de aparcamiento.

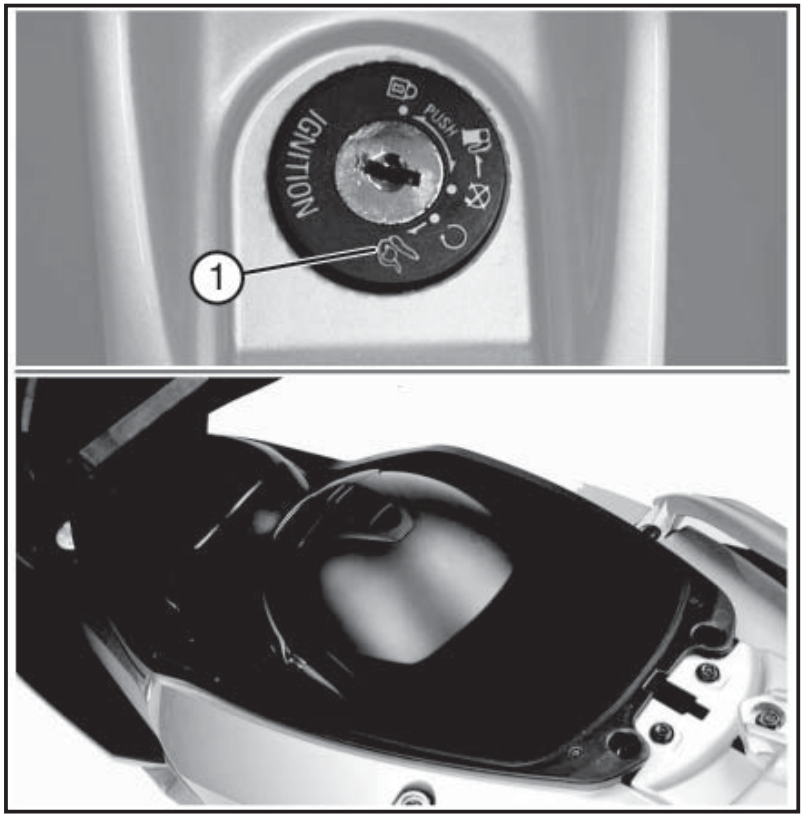

Fig. 01 QSI0024

4.16 COMPARTIMENTO DEBAJO DEL ASIENTO (Fig. 01)

Para acceder al compartimento debajo del asiento, proceda como sigue:

- Introduzca la llave suministrada, gire el conmutador en sentido horario hasta llegar a la posición de apertura del sillín «**1**».
- Levante el sillín hacia arriba.
- Acceda al compartimento debajo del asiento.

El compartimento debajo del asiento puede albergar un casco integral y un demi-jet.

Para cerrar el compartimento debajo del asiento, proceda como sigue:

- No deje caer el sillín desde arriba. Apóyelo a la cerradura y ciérrelo ejerciendo una ligera presión.

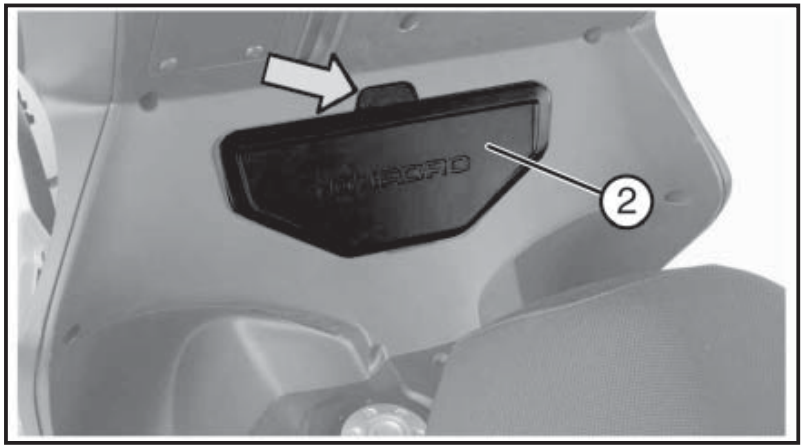

Fig. 02 QSI0025

4.17 BAÚL DELANTERO (Fig. 02)

Para acceder al baúl delantero «**2**», apriete en el punto indicado y abra la tapa del baúl delantero.

Límite de carga: 1,5 kg

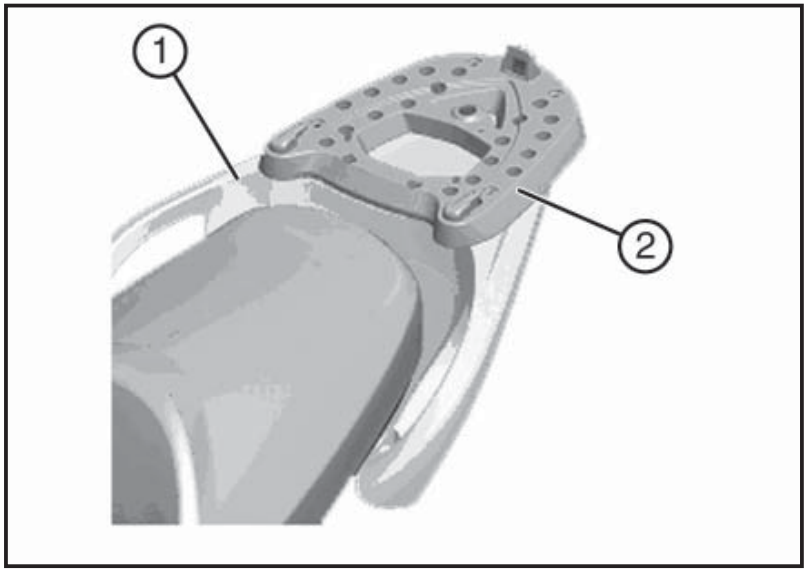

Fig. 01 *QSI0027*

4.18 PORTABULTOS (Fig. 01)

El vehículo está equipado con un portabultos «**1**» en el que se puede instalar el accesorio original. En cualquier caso, no supere el límite de carga previsto

Límite de carga: 5,0 kg

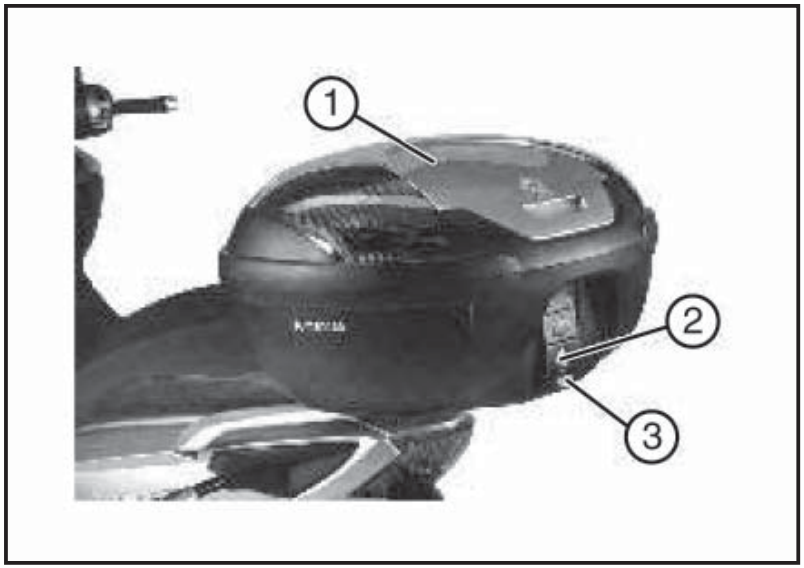

Fig. 02 *QSI0028*

4.19 BAÚL TRASERO (Fig. 02)

En el vehículo se puede montar como accesorio original un baúl trasero «**1**».

Para el montaje, utilice una placa «**2 - Fig. 01**» suministrada con el baúl y aténgase a las instrucciones adjuntas.

Para acceder al baúl, proceda como sigue:

- Introduzca la llave en la cerradura «**2**» y gírela.
- Pulse el botón «**3**» y levante el elemento de cierre superior.

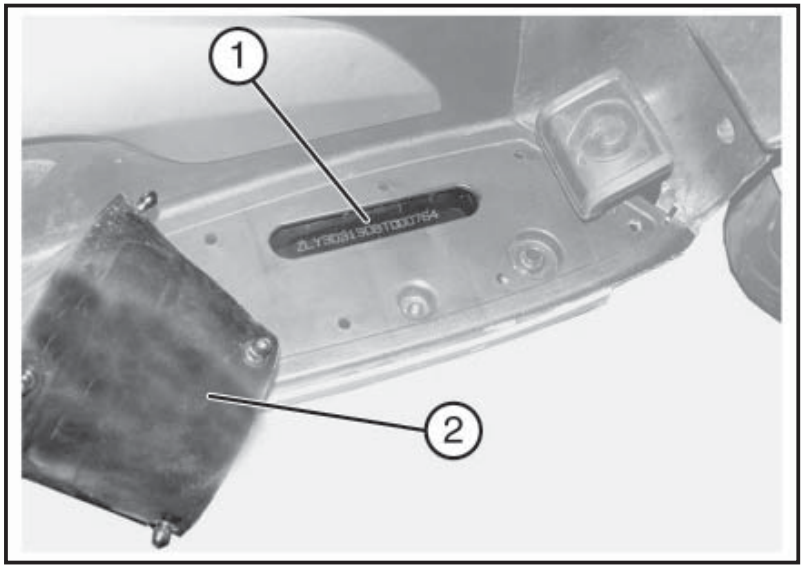

Fig. 01 QSI0029

4.20 IDENTIFICACIÓN

El vehículo está identificado por dos números únicos, el número de bastidor
y el número motor.

- El número de bastidor «**1 - Fig. 01**» está estampillado en el travesaño derecho del bastidor. Para acceder al antedicho, retire el estribo reposapiés «**2 - Fig. 01**».
- El número del motor «**3 - Fig. 02**» está estampillado en el cárter del motor.

Transcriba los números en el espacio correspondiente para poder facilitarlos rápidamente en caso de necesidad

NÚMERO DEL BASTIDOR

NÚMERO DEL MOTOR

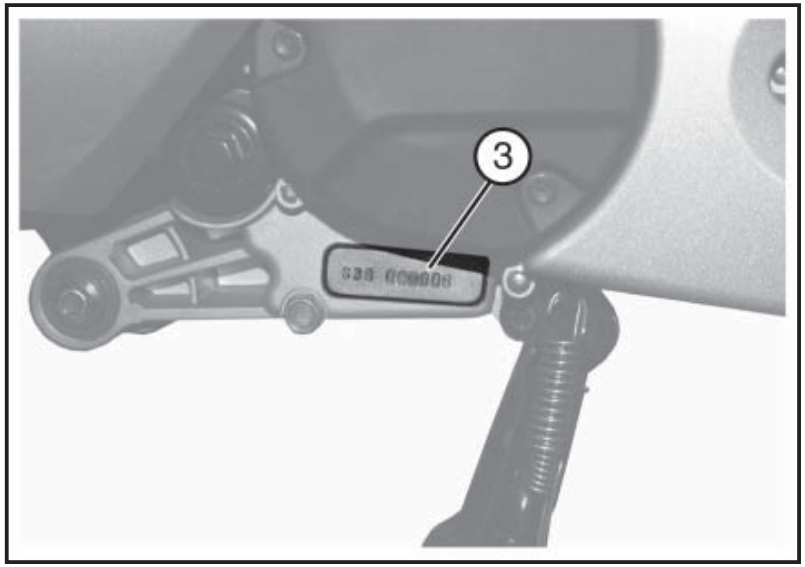

Fig. 02 QSI0030

La alteración de los números de identificación conlleva sanciones penales y administrativas. Además, conlleva la inmediata expiración de la garantía

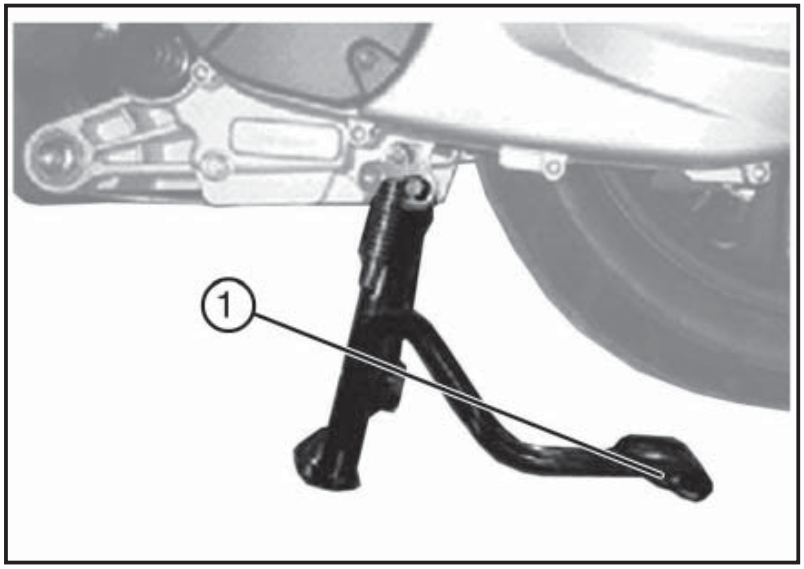

Fig. 01 QSI0031

4.21 CABALLETE CENTRAL (Fig. 01)

Empuje con el pie el pedal del caballete «**1**» y al mismo tiempo acompañe hacia atrás el vehículo hasta que se coloque sobre el caballete.

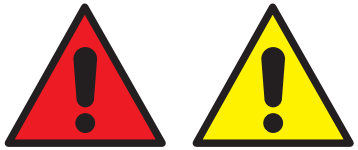

No se siente en el vehículo con el caballete posicionado en el suelo.
Cerciórese de la estabilidad del vehículo, aparque sólo en suelo estable

No apoye el vehículo contra los muros/señales de tráfico.

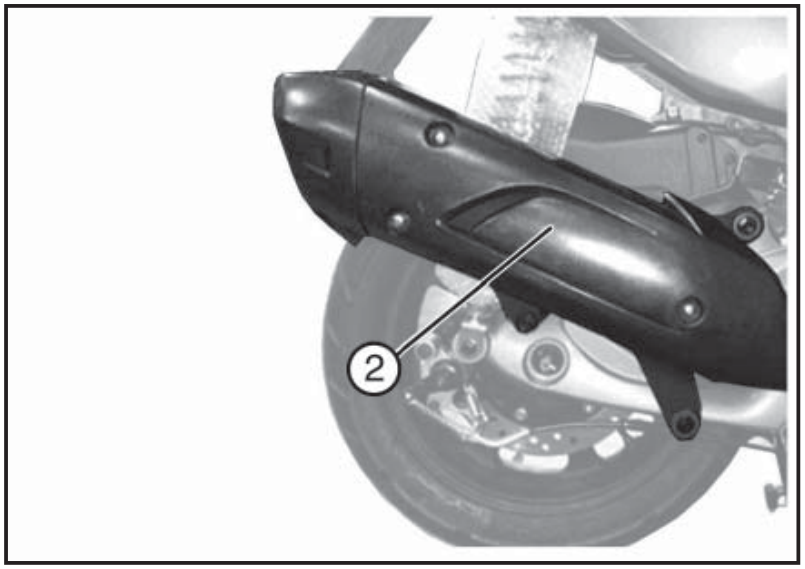

Fig. 02 QSI0032

4.22 SISTEMA DE ESCAPE (Fig. 02)

El vehículo dispone de silenciador catalítico «**2**». Se advierte al propietario de que la ley prohíbe:

- la eliminación y cualquier modificación, por parte de cualquiera, de cualquier dispositivo o elemento incorporado en un vehículo destinado al control del ruido y de las emisiones contaminantes. La eliminación está permitida sólo para mantenimiento, reparación o sustitución.
- el uso del vehículo después de que se haya eliminado o desactivado el sistema de escape.

Debe controlarse el buen funcionamiento del sistema de escape, no deberán presentar signos de herrumbre u orificios. Si el ruido o la producción de humo aumentan, acuda a un Centro de Asistencia Autorizado.

Queda prohibida cualquier alteración del sistema de escape.

Fig. 01 QSI0033

4.23 ESPEJOS RETROVISORES (Fig. 01)

Para el montaje del retrovisor, introdúzcalo en su alojamiento y apriete la tuerca tal y como se indica en la figura.

Para ajustar el espejo retrovisor, maniobre el espejo hasta obtener la orientación ideal.

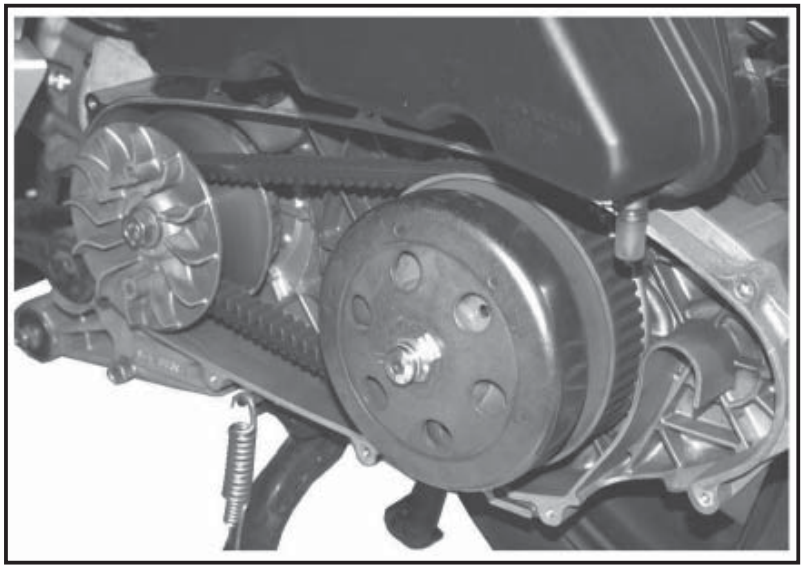

Fig. 02 QSI0034

4.24 TRANSMISIÓN AUTOMÁTICA (Fig. 02)

El vehículo está equipado con un sistema de transmisión automática para garantizar la
máxima sencillez y comodidad de conducción, con atención a las prestaciones y al consumo. La transmisión está constituida por un embrague automático centrífugo en seco, correa trapezoidal y variador automático continuo.

En caso de parada en subida, semáforo, cola, etc., utilice el freno para mantener parado el vehículo, dejando el motor al ralentí. La utilización del motor para mantener el vehículo parado provoca el desgaste anómalo y el recalentamiento del embrague, causado por la fricción de las masas del embrague sobre la campana en cuestión.

Se desaconseja un uso en el que las condiciones provoquen el deslizamiento prolongado del embrague y por tanto su recalentamiento, (marcha en subida a plena carga, arranques con piloto y pasajero con pendientes superiores al 25%); en caso de recalentamiento del embrague, déjelo enfriar durante algunos minutos con el motor al ralentí.

4.25 HTS (HYDRAULIC TILTING SYSTEM)

El vehículo dispone de un revolucionario sistema de suspensión oleoneumática denominado **HTS (Hydraulic Tilting System)**, patentado a nivel internacional, que caracteriza su comportamiento por estabilidad, maniobrabilidad, seguridad y diversión.

La versatilidad de este innovador sistema de suspensiones hidráulicas permite alinear de forma constante y automática las ruedas con las superficies de apoyo, conservando así la configuración de conducción en posición correcta y estable, incluso en circunstancias de equilibrio precario (resaltos y combas, carriles, obstáculos bajos repentinos, etc.). Gracias a esta innovadora forma de
oscilación, el vehículo es capaz de implementar las prestaciones, el confort y la diversión en total seguridad.

El sistema **Hydraulic Tilting System (HTS)** se aplica sobre el tren delantero, por tanto sobre el par de ruedas delanteras, y les permite
balancear e inclinarse simultáneamente "oscilando" y, respecto a los diversos sistemas mecánicos ya presentes en el mercado, se distingue por su sencillez de funcionamiento y por sus escasos vínculos, consiguiendo así un peso reducido y un mantenimiento mínimo.

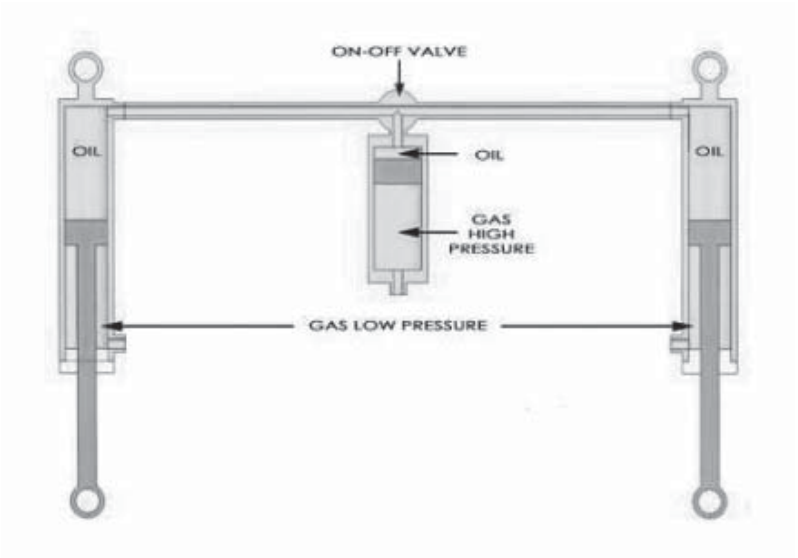

Fig. 01 QSI0033

El sistema HTS está compuesto por dos cilindros hidráulicos y un cilindro "de amortiguación": los primeros conectan el bastidor a los brazos oscilantes de las ruedas, mientras que el segundo desempeña las funciones del clásico muelle de amortiguación. Están todos conectados entre sí mediante una válvula que permite que el aceite afluya a raíz de los esfuerzos procedentes de las asperezas del terreno y de la tipología de conducción. El cierre de la válvula permite el estacionamiento estable del vehículo.

Además, el gas comprimido en la parte inferior de los cilindros hidráulicos, ayuda a la "verticalización" del vehículo, para que sea ligero de maniobrar cuando está parado, brindan asimismo una mayor estabilidad y seguridad durante la conducción por lo que no temen comparaciones con los vehículos tradicionales, ni por frenada, ni por su estabilidad en carretera.

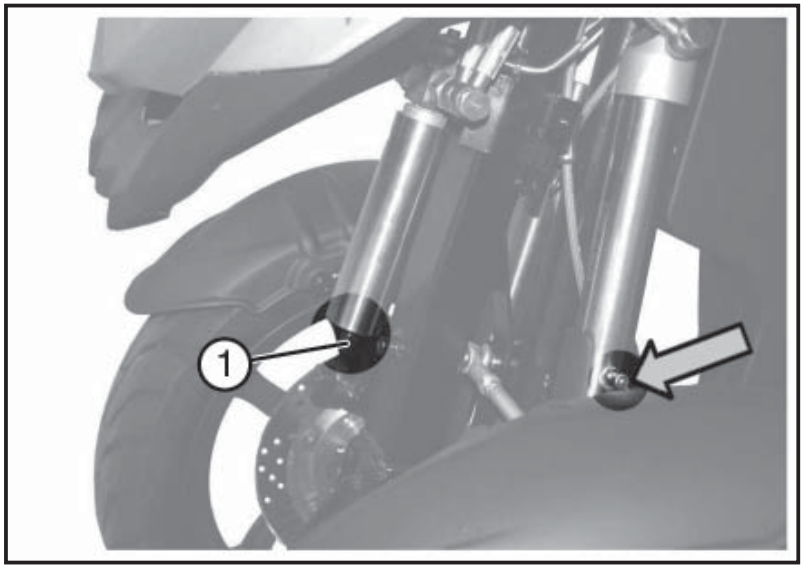

Fig. 01 QSI0036

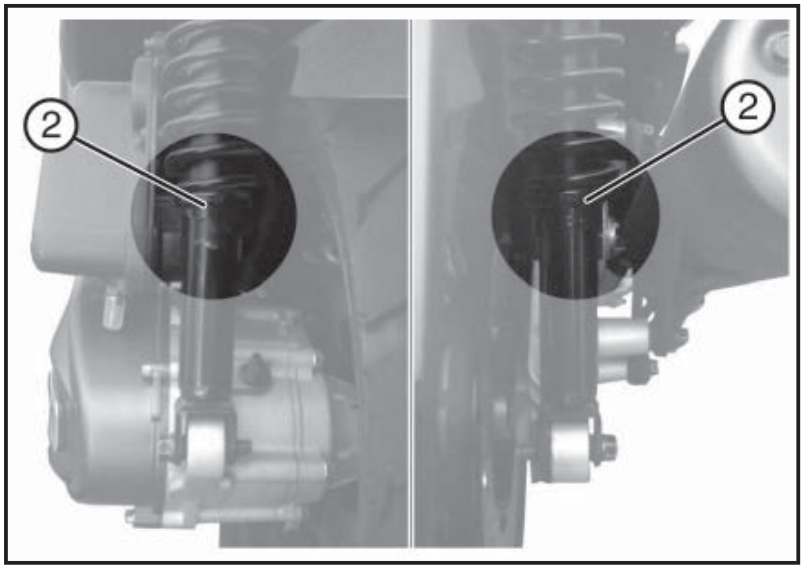

Fig. 02 QSI0037

Está prohibido quitar el tapón indicado en ambos cilindros. Si se quita el tapón, se corre el riesgo de fuga de gas que provocaría el deterioro del sistema HTS.
Está prohibido quitar el tapón «1 - Fig. 01» en el cilindro central de amortiguación. Si se quita el tapón, se corre el riesgo de fuga de gas que provocaría el deterioro del sistema HTS.
Limpie periódicamente y proteja las partes cromadas de los cilindros con productos específicos.

4.26 AJUSTE AMORTIGUADORES (Fig. 02)

Los amortiguadores traseros del vehículo están equipados con un registro para la regulación de precarga. Según las condiciones del peso, maniobre la abrazadera «**2**» de regulación para determinar las condiciones ideales de marcha. La posición más baja corresponde a la precarga máxima (piloto + pasajero + equipaje), mientras que la posición más alta corresponde a la precarga menor (sólo piloto).

El uso del vehículo con una precarga del muelle no correcta, puede reducir el confort de marcha y la precisión de conducción.
Ajuste con la misma precarga ambos amortiguadores.

Durante la operación de ajuste de los amortiguadores, use guantes para evitar riesgos de abrasión.

Página dejada en blanco intencionalmente

QUADRO 3

CAP.5 USO DEL VEHÍCULO

Fig. 01 QSI0002

5.1 CONTROLES PRELIMINARES

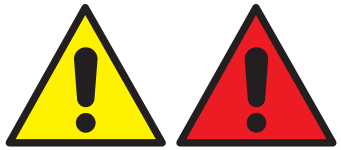

Para garantizar el perfecto funcionamiento del vehículo, efectúe siempre antes de ponerse en marcha los controles que figuran a continuación. El incumplimiento de esta regla puede causar graves daños al vehículo y a la persona.

Aceite motor	Control del nivel.
Aceite reducción final	Control de pérdidas.
Líquido refrigerante	Control del nivel.
Sistema de frenado	Controle que las palancas de mando no se bloqueen durante el funcionamiento. Controle el nivel de aceite en los depósitos de los frenos de disco y que no haya pérdidas en los circuitos. Controle el desgaste de las pastillas.
Mando acelerador	Controle el correcto funcionamiento de apertura/cierre durante toda la rotación del manillar.
Luces, testigos, claxon, indicadores de dirección	Controle el correcto funcionamiento de los dispositivos acústicos y visuales.
Dirección	Controle que la rotación sea homogénea, fluida y sin holguras ni aflojamientos.
Neumáticos	Controle la correcta presión de inflado, el estado de desgaste y los posibles desperfectos.
Caballete central	Controle que funcione correctamente, que los muelles lo devuelvan a la posición de reposo.
Depósito combustible	Controle el nivel de combustible, las posibles pérdidas y el cierre correcto.
Fijaciones	Controle que los elementos de fijación no estén aflojados.
Sistema HTS	Controle la presencia de los tapones y que no existan pérdidas en el circuito.

5.2 PRESIÓN NEUMÁTICOS

Una presión adecuada de los neumáticos proporcionará la máxima estabilidad de conducción y duración de los neumáticos.
Controle periódicamente y antes de ponerse en marcha la presión de los neumáticos.

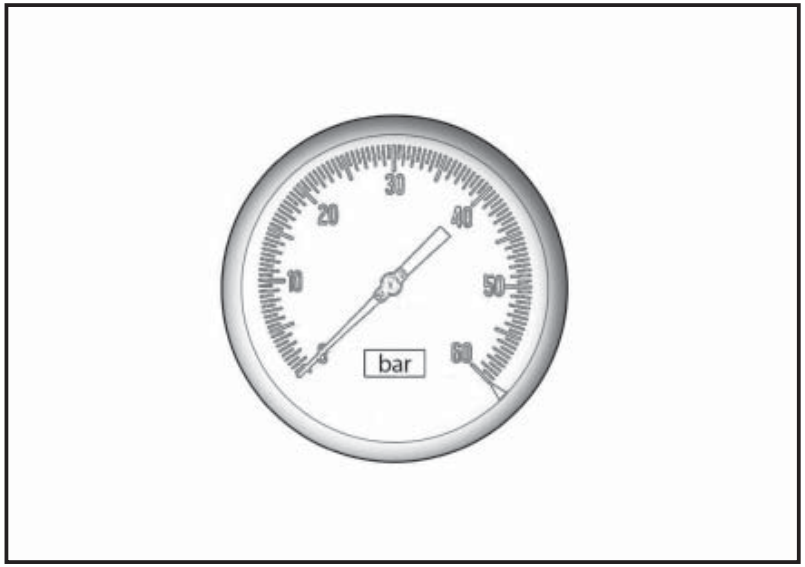

Fig. 01 QSI0038

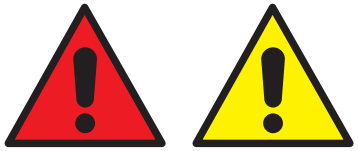

La presión debe medirse en frío. Una presión incorrecta de los neumáticos provoca un desgaste anormal de la banda de rodamiento. Usar el vehículo con una presión neumáticos incorrecta puede causar la pérdida de control con riesgo de daños graves a las cosas y a las personas.

Presión neumático delantero	1,5 bar (22 Psi)
Presión neumático trasero	2,2 bar (32,3 Psi) sólo piloto
	2,5 bar (36,2 Psi) con pasajero.

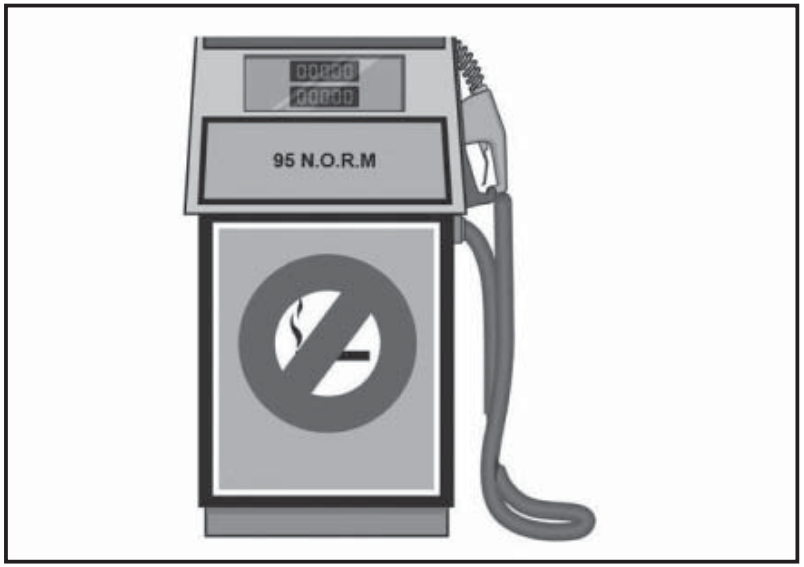

Fig. 01 QSI0003

5.3 ABASTECIMIENTO COMBUSTIBLE

Acceda al depósito de combustible tal y como descrito en la sección «**4.14 - Depósito combustible**» y reposte utilizando exclusivamente gasolina súper sin plomo (95 octanos N.O.R.M.).

Capacidad depósito combustible: 13 litros aproximadamente
Reserva: 2.1 litros aproximadamente

Efectúe el abastecimiento con el motor parado. El combustible es sumamente inflamable. No utilice llamas desnudas, no fume, evite inhalar los vapores.

No deje caer el combustible sobre los plásticos del vehículo para no dañarlos.

No use el vehículo hasta agotar el combustible; si esto ocurriera, no insista con el arranque, coloque en "OFF" el conmutador de llave y reposte gasolina en el depósito; el incumplimiento de esta advertencia puede dañar la bomba de alimentación y/o el catalizador.
No utilice gasolinas no recomendadas porque se reduce la eficacia del sistema de escape y de alimentación del combustible.

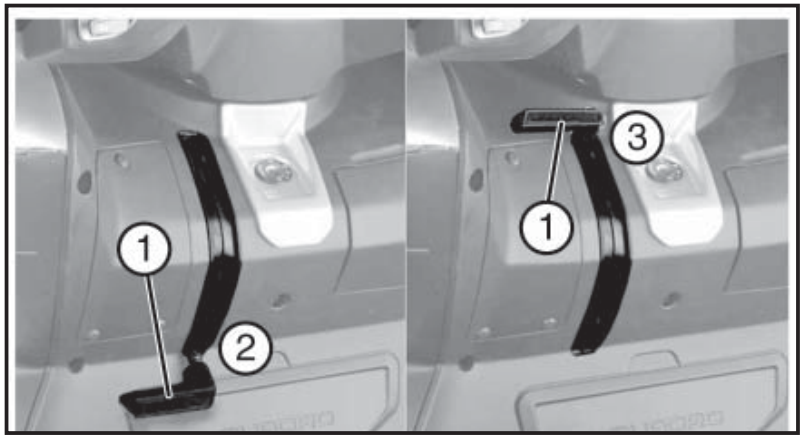

Fig. 01 QSI0039

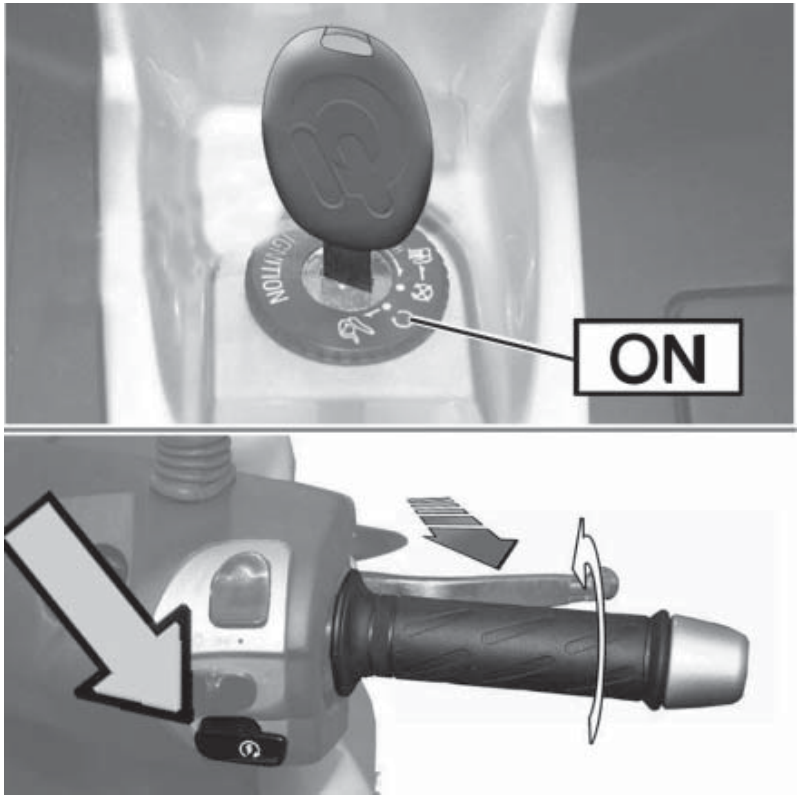

Fig. 02 QSI0040

5.4 ARRANQUE

Después de haber efectuado todos los controles indicados en la sección «**5.1 - Controles preliminares**», se podrá proceder con la puesta en marcha del vehículo actuando como sigue:

- Coloque el vehículo sobre el caballete central con la rueda trasera levantada del suelo y desbloquee la palanca de aparcamiento «**1 - Fig. 01**» desplazándola de la posición «**2 - Fig. 01**» a la posición «**3 - Fig. 01**».
- Introduzca la llave en el conmutador y gírela en posición «**ON**».
- Mantenga la empuñadura del mando del acelerador al mínimo.
- Tire de la maneta del freno delantero/trasero y al mismo tiempo pulse el botón de arranque indicado (**Fig. 02**).

No arranque nunca el motor sin el elemento filtrante. El motor corre el riesgo de aspirar polvo o cuerpos extraños que podrían dañarlo.

Tras arrancar el vehículo, limite la velocidad durante los primeros minutos de uso. El calentar correctamente el motor limita las emisiones y reduce el consumo de combustible.

Preste especial atención en que en los lugares de estacionamiento, el silenciador no entre en contacto con materiales inflamables o con partes del cuerpo. Las altas temperaturas pueden provocar incendios y/o quemaduras.

No esfuerce nunca el motor a bajas temperaturas para evitar posibles daños.
Para salvaguardar el buen estado del motor y su duración, no lo mantenga pasado de revoluciones por largo tiempo.
No apague el vehículo después de un largo recorrido a la máxima velocidad; déjelo encendido al ralentí durante unos segundos.

Si el vehículo se utiliza después de un largo período de inactividad, efectúe las operaciones indicadas en el capítulo «**07 - INACTIVIDAD DEL VEHÍCULO**».

Los gases de escape son nocivos para las personas, no arranque el vehículo en lugares cerrados o sin la suficiente ventilación

No intente arrancar el vehículo con el mando del acelerador totalmente abierto, podría producirse la pérdida de control del vehículo con el riesgo de causar daños a cosas y personas.

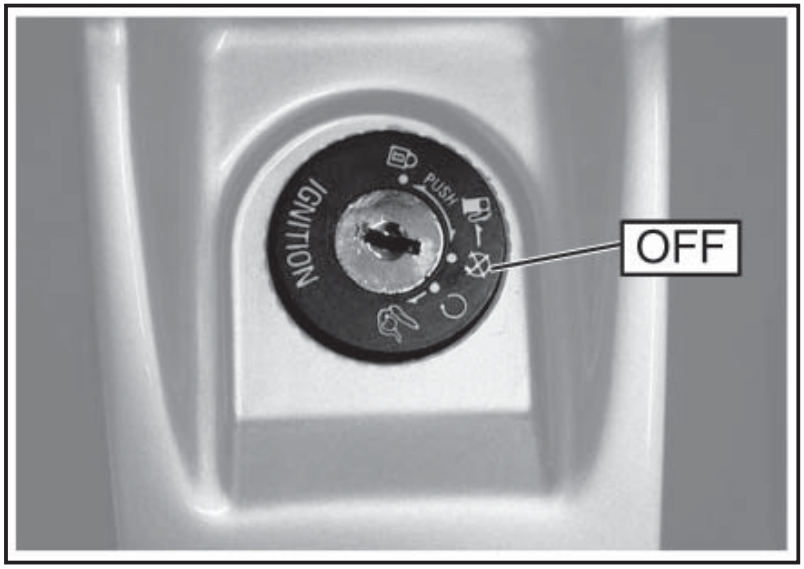

Fig. 01 QSI0041

5.5 PARADA MOTOR (Fig. 01)

Con el vehículo parado, gire la llave introducida en el conmutador en posición «**OFF**».

En esta posición está inhibido el arranque del vehículo, la llave se puede sacar y el dispositivo de bloqueo del manillar no está activado.

No gire la llave en posición «OFF» mientras el vehículo está en marcha. El combustible sin quemar puede permanecer en el catalizador y, al arder, causar daños.

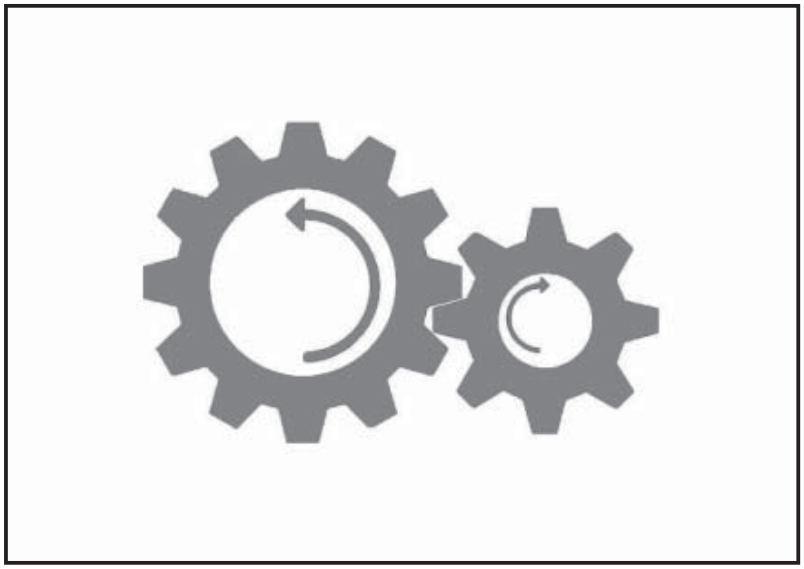

Fig. 02 QSI0042

5.6 RODAJE (Fig. 02)

Un rodaje correcto es fundamental para la longevidad del motor.

EFECTÚE SIEMPRE LA PRIMERA Y MÁS IMPORTANTE INTERVENCIÓN DE MANTENIMIENTO

Los primeros 1000 km son los más importantes para la vida de un vehículo. Un rodaje correcto ayudará a conservar el máximo de la duración y de las prestaciones del vehículo. Las piezas *QUADRO* están fabricadas con materiales de alta calidad y las piezas mecanizadas poseen un acabado con tolerancias reducidas. Un rodaje correcto permite que las partes mecanizadas se adapten las unas a las otras acoplándose sin fricciones.

La fiabilidad y las prestaciones del vehículo dependen del respeto escrupuloso durante el rodaje de las normas indicadas en esta sección. Es especialmente importante utilizar el motor evitando exponer sus partes a un calor excesivo.

- Los primeros 500 km, con menos de ½ aperturas acelerador y a no más de 80 km/h
- Desde 500 km hasta 1000 km, con menos de ¾ aperturas acelerador y a no más de 100 km/h

La velocidad del vehículo debe ser variada y no mantenerse constante. Esto permite que las partes se "carguen" con la presión y luego se descarguen permitiendo su enfriamiento. Esto ayuda al proceso de adaptación de las distintas partes. Es esencial que durante el período de rodaje no se exija demasiado esfuerzo a los componentes del motor para garantizar su adaptación. De todas formas, no aplique una carga excesiva al motor.

La intervención de mantenimiento a 1000 km es la más importante para el vehículo. Durante el rodaje, todas las partes se adaptan y se asientan. Se revisan todos los ajustes, se aprietan todos los elementos de fijación y se sustituye el aceite usado.

Una ejecución a tiempo del mantenimiento de los 1000 km garantizará una duración de ejercicio y prestaciones del motor óptimas.

NOTA: El mantenimiento de los 1000 km debe realizarse tal y como se indica en la sección "Programa de mantenimiento" de este manual. Preste especial atención a los puntos de ATENCIÓN y ADVERTENCIA de dicha sección

5.7 CONDUCCIÓN SEGURA

En esta sección incluimos algunos consejos para utilizar diariamente el vehículo de forma segura. El conocimiento profundo del vehículo y el cumplimiento escrupuloso de las normas de seguridad y de todas las advertencias incluidas en el manual de uso y mantenimiento, constituyen la base para una conducción segura.

- Lea atentamente las instrucciones que figuran en el siguiente manual.
- Se recomienda probar el vehículo en zonas sin tráfico, para familiarizarse con el antedicho.
- Lleve siempre el casco y átelo bien antes de ponerse en marcha.
- Reduzca la velocidad y conduzca con prudencia en carreteras irregulares o en presencia de viento fuerte.
- Si se conduce en carreteras mojadas, accione frecuentemente y de forma suave los frenos, pues en estas condiciones la eficacia de frenado es menor.
- Limpie frecuentemente el disco del freno en caso de utilización del vehículo en carreteras con arena, barro o nieve mezclada con sal.
- Mientras conduce, no ajuste los espejos ya que ello podría provocar la pérdida del control del vehículo.
- Cerciórese siempre de estar en buenas condiciones psicofísicas y de no conducir bajo los efectos de alcohol o drogas.
- En caso de adición de accesorios o equipaje, la estabilidad y las prestaciones del vehículo podrían reducirse: conduzca con prudencia.
- No arranque el vehículo si está apoyado sobre el caballete.
- Acate escrupulosamente las indicaciones del código de tráfico.
- La elaboración de las prestaciones del vehículo o las alteraciones de las partes originales están prohibidas por ley y hacen que el vehículo no sea conforme al tipo homologado y, por tanto, sea más peligroso en cuanto a seguridad de conducción

No suba a las aceras, el impacto de las ruedas con la acera puede dañar las suspensiones y las llantas.

Página dejada en blanco intencionalmente

QUADRO 3

CAP.6 MANTENIMIENTO DEL VEHÍCULO

6.1 GENERALIDADES

El estricto cumplimiento de las indicaciones de mantenimiento periódico y extraordinario, presentes en el siguiente manual, garantiza un funcionamiento perfecto y una larga duración del vehículo.

Las operaciones de mantenimiento que figuran en el presente manual podrán ser efectuadas sólo por personas formadas e informadas.
Las operaciones de mantenimiento específicas deben efectuarse en un Centro de Asistencia Autorizado o por personal cualificado.

Todas las operaciones de mantenimiento deben ser efectuadas con el motor parado y con el vehículo apoyado sobre el caballete y la palanca de aparcamiento activada.
No desatienda las operaciones de mantenimiento ya que la duración y la eficiencia del vehículo dependen también de cómo se realizan.
Todas las operaciones de mantenimiento deben efectuarse con el vehículo parado, a excepción de la puesta a punto del ralentí.

Durante las operaciones de mantenimiento siga escrupulosamente las medidas de seguridad indicadas en el apartado «**6.2 - Normas de seguridad para las intervenciones**»
Tras cada intervención de mantenimiento es obligatorio controlar el funcionamiento de todos los mandos/dispositivos.

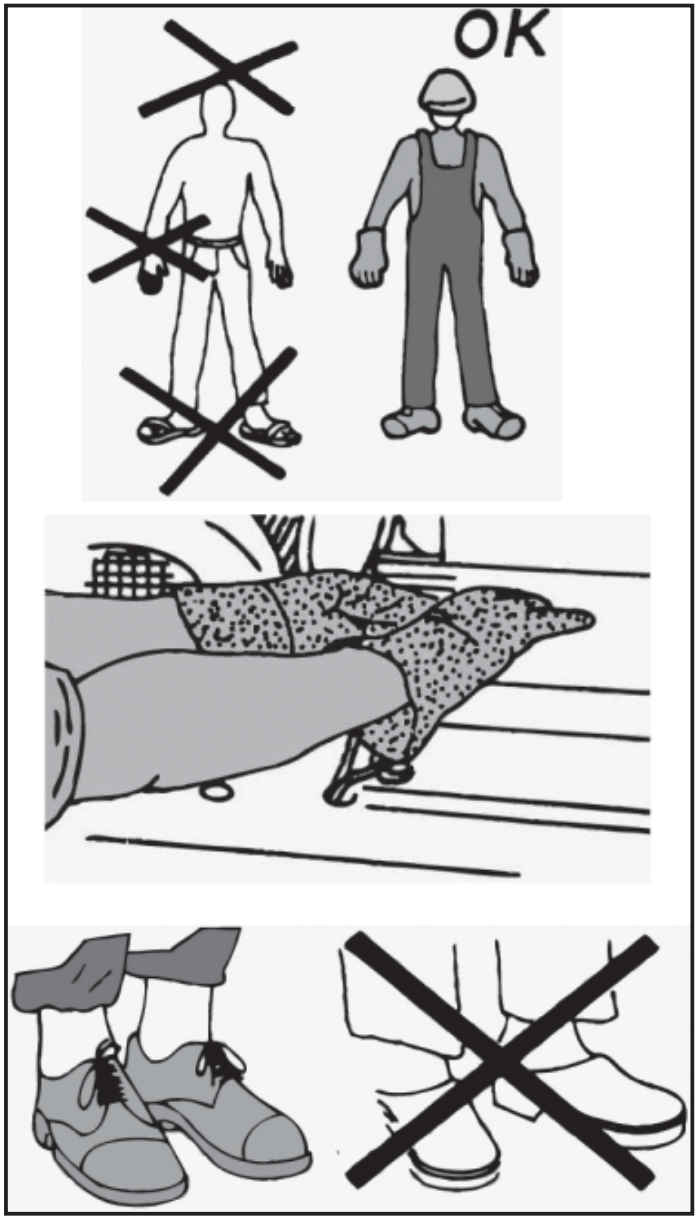

Fig. 01 QSI0043

6.2 NORMAS DE SEGURIDAD PARA LAS INTERVENCIONES

Todas las intervenciones en el vehículo deberán ser compatibles, y cumplir estrictamente, con las normas de seguridad del operador.

Quítese los diferentes objetos que puedan provocar accidentes (relojes, pulseras, anillos, etc.).

Lleve ropa adecuada (monos o batas con elásticos en los puños) o bien, arremánguese las mangas para evitar que puedan quedar atrapadas.

Use guantes específicos

Use calzado específico

Cerciórese de estar en excelentes condiciones físicas y psíquicas y de no haber consumido alcohol ni drogas antes de efectuar cualquier operación.

6.3 MANTENIMIENTO DIARIO

Las operaciones diarias que deben efectuarse antes o después de usar el vehículo son las siguientes:

- Controlar el nivel del líquido refrigerante
- Controlar los niveles de aceite del motor y de la reducción final
- Controlar el nivel de combustible en el depósito.
- Controlar la presión de los neumáticos.
- Controlar el apriete del tapón del depósito de combustible.
- Comprobar que los revestimientos de los frenos no presenten estrangulamientos, que las pinzas de freno estén limpias y que no haya pérdidas en los circuitos.
- Controlar el nivel de líquido de frenos en los depósitos.
- Controlar el ralentí del motor
- Controlar el correcto funcionamiento de apertura/cierre del mando acelerador.
- Controlar el perfecto funcionamiento de la palanca de aparcamiento.

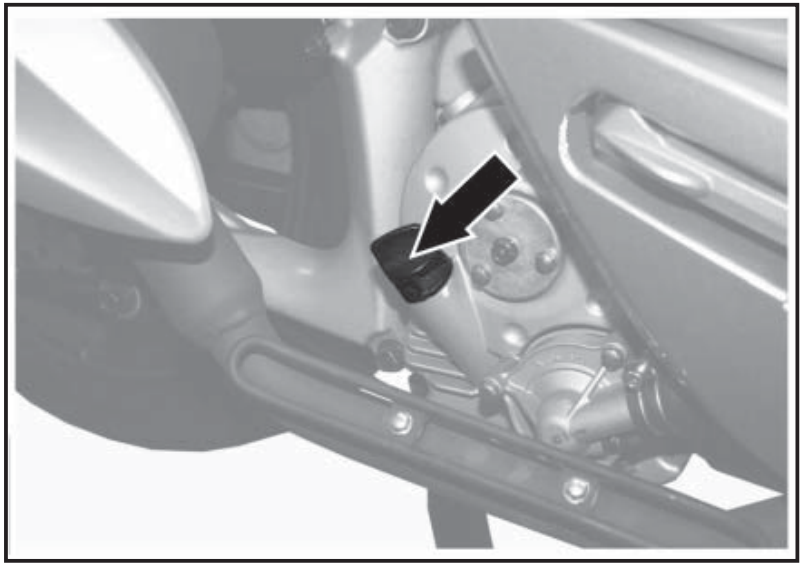

Fig. 01 QSI0004

6.4 ACEITE MOTOR

El nivel del aceite del motor debe ser controlado y/o sustituido según los plazos indicados en la tabla de mantenimiento programado.

Aceite motor: SAE 10W-60 API-S
Cantidad aceite motor: 1,6 litros aproximadamente (sólo cárter)
1,7 litros aproximadamente (cárter + filtro)

El contacto prolongado del aceite de motor con la piel puede provocar daños; se recomienda lavar meticulosamente las partes que entren en contacto con él. Mantenga el aceite de motor lejos del alcance de los niños.

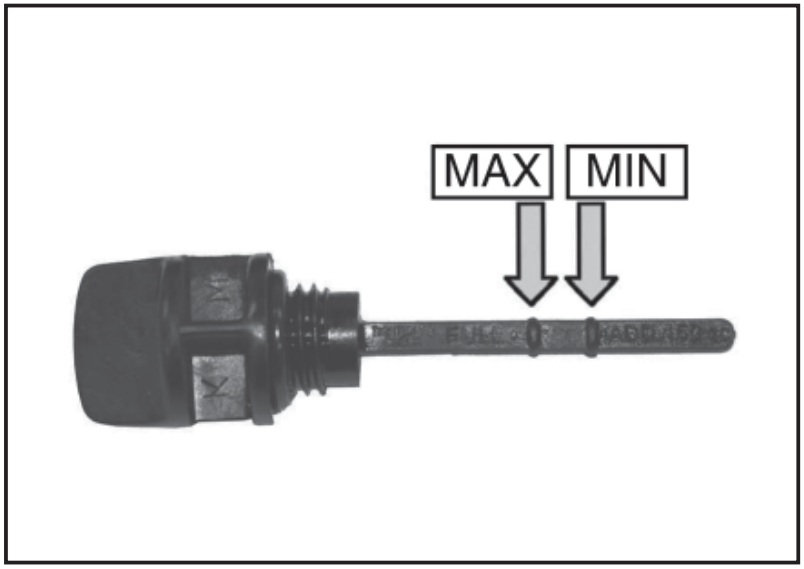

Fig. 01 QSI0041

CONTROL

- Espere 5 minutos tras apagar el motor
- Coloque el vehículo sobre el caballete central sobre un terreno llano.
- Desenrosque el tapón-varilla «**1 - Fig. 02**» y límpielo con un paño limpio.
- Enrosque completamente el tapón-varilla «**1 - Fig. 02**».
- Desenrosque de nuevo el tapón-varilla «**1 - Fig. 02**» y controle que el nivel del aceite alcance el nivel intermedio entre ***MIN*** y ***MAX*** indicado en la **Fig. 01**.

Evitar que el motor funcione con aceite insuficiente o contaminado. El incumplimiento de dicha norma puede provocar daños irreparables al motor.

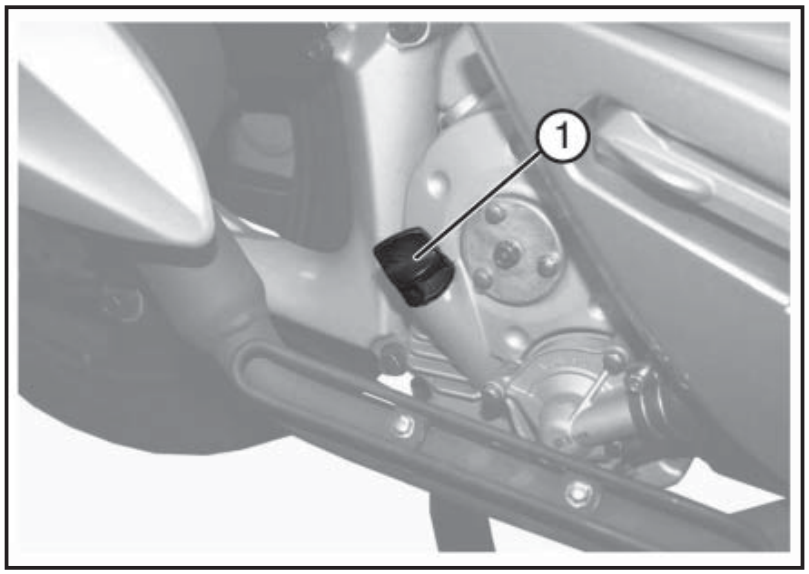

Fig. 02 QSI0042

RELLENADO

Los eventuales rellenados con aceite deberán efectuarse tras el control del nivel.

En caso de que el nivel de aceite del motor sea inferior al nivel ***MIN***, restablezca el nivel correcto utilizando el aceite aconsejado.

- Para rellenar, proceda como sigue:
- Retire el tapón varilla y añada aceite.
- Controle que la cantidad de aceite alcance el nivel intermedio entre ***MIN*** y ***MAX*** (**Fig. 02**).

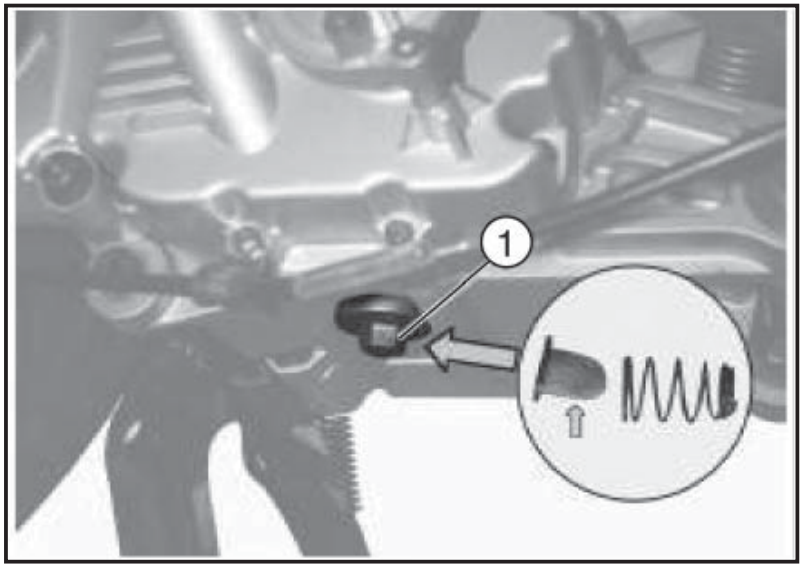

Fig. 01 QSI0005

SUSTITUCIÓN (**Fig. 01**)

- Caliente el motor por aproximadamente 5 min y luego apáguelo.
- Desenrosque el tapón de descarga «**1 - Fig 01**», recupere el muelle y el filtro de malla y deje fluir todo el aceite dentro de un recipiente con la capacidad adecuada; quite el filtro de cartucho del aceite «**2 - Fig. 02**» y sustitúyalo con uno nuevo.
- Introduzca el muelle de soporte y el filtro de malla del aceite después de haberlo limpio (**Fig. 01**) tras lo cual, enrosque el tapón de descarga «**1 - Fig 01**» con el par de apriete indicado.
- Una cierta cantidad de aceite permanece en el interior del cárter motor, efectúe el llenado con unos 1,6 litros de aceite nuevo del tipo aconsejado (1,7 litros si se sustituye también el filtro del aceite).
- Efectúe el control del nivel y, si es necesario, rellene hasta que alcanzar el nivel correcto.

Pares de apriete (Nm)

Tapón de descarga aceite motor: 15

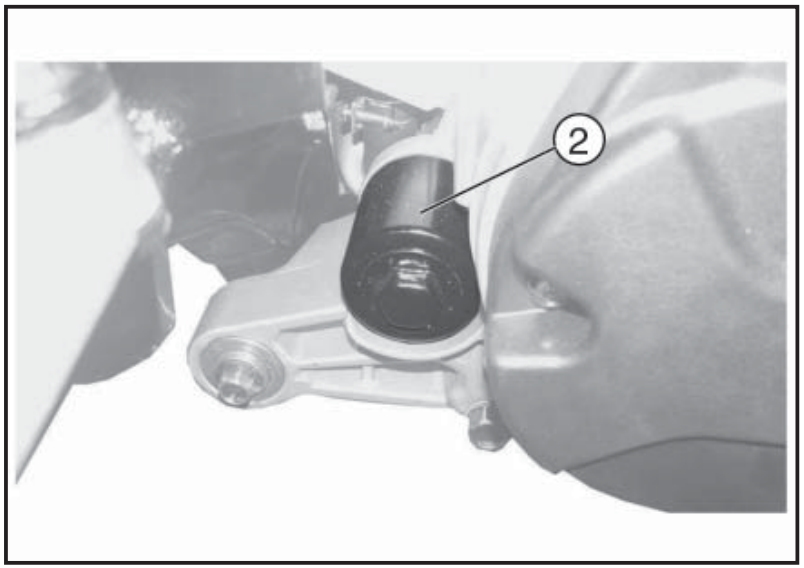

Fig. 02 QSI0037

Una cantidad excesiva de aceite del motor puede conllevar la pérdida de prestaciones, una velocidad máxima reducida y un recalentamiento del motor

Atención, aceite caliente

No abandone el aceite usado en el medio ambiente. Para su eliminación, aténgase a las normas en vigor

Se aconseja encomendar las antedichas operaciones descritas a un Centro de Asistencia Autorizado o a personal cualificado

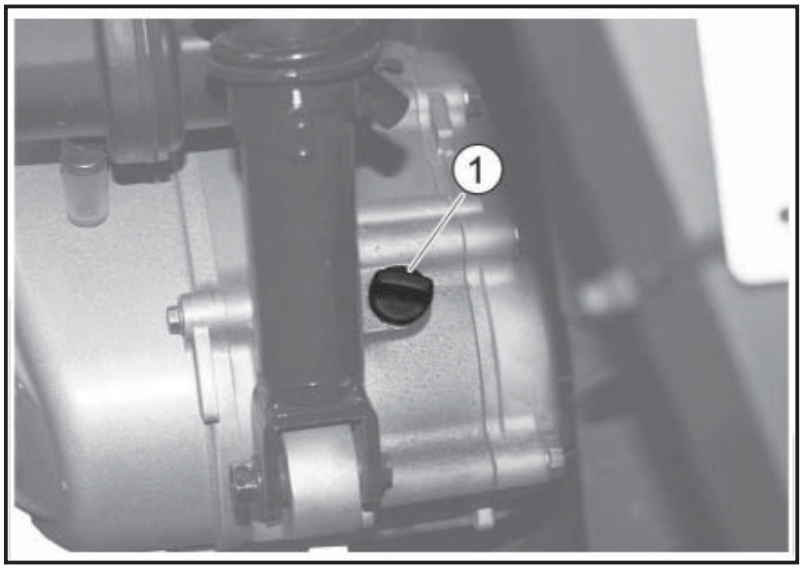

Fig. 01 *QSI0007*

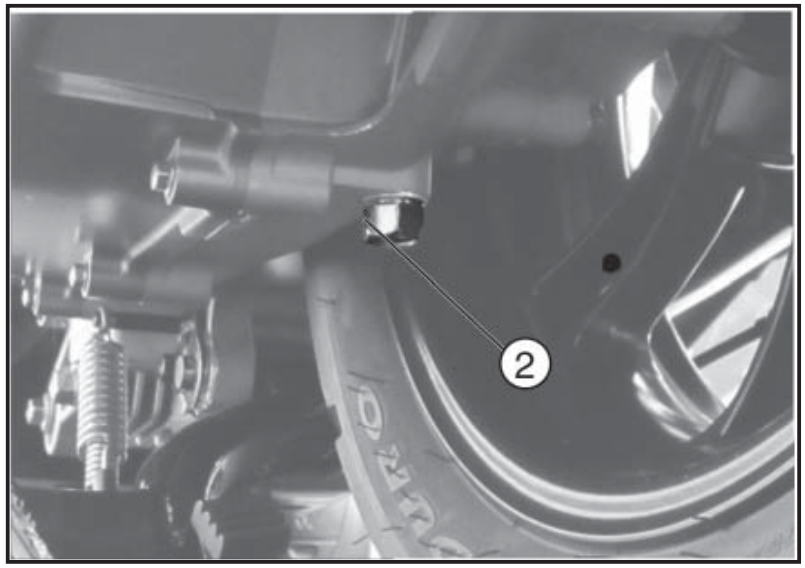

Fig. 02 *QSI0008*

6.5 ACEITE REDUCCIÓN FINAL

El aceite de la reducción final debe sustituirse según los plazos indicados en la tabla de mantenimiento programado.

Antes de efectuar cualquier operación, deje enfriar el motor

CONTROL **(Fig. 01)**

Compruebe antes de cada uso que la caja de la transmisión final no tenga pérdidas de aceite. De ser así, haga reparar el scooter por un concesionario autorizado *QUADRO.*

SUSTITUCIÓN **(Fig. 02)**

- Encienda el motor, caliente el aceite de transmisión final conduciendo por unos minutos y luego apague.
- Coloque debajo del orificio de descarga un recipiente con capacidad adecuada.
- Desenrosque el tapón «**1 - Fig. 01**».
- Desatornille el tornillo «**2 - Fig. 02**», recupere la arandela y descargue completamente el aceite.
- Atornille el tornillo «**2 - Fig. 02**" e introduzca mediante una jeringa el aceite nuevo del tipo aconsejado por el orificio de entrada hasta alcanzar el nivel correcto.

Aceite reducción final: SAE 80W-90 (200 cm³)

Atención, aceite caliente.
No abandone el aceite usado en el medio ambiente. Para su eliminación, aténgase a las normas en vigor

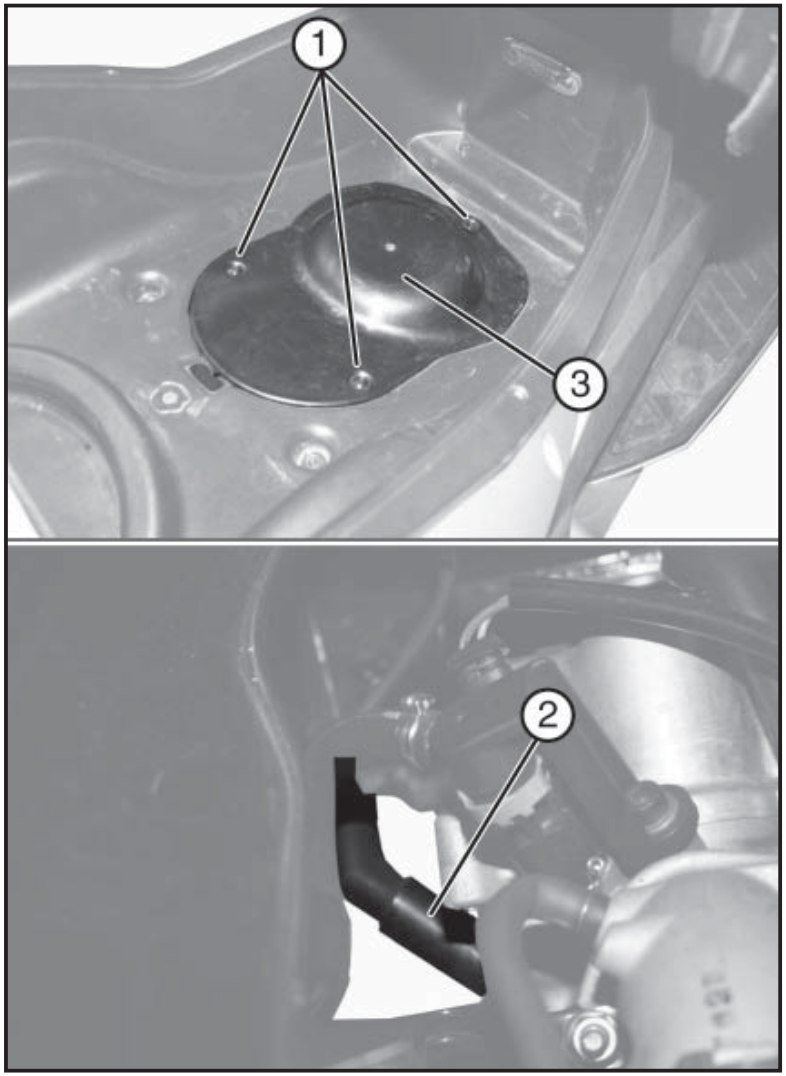

Fig. 01 QSI0046

6.6 BUJÍA

Antes de efectuar cualquier operación, deje enfriar el motor.

La bujía debe ser controlada o sustituida según los plazos indicados en la tabla de mantenimiento programado.

- Coloque el vehículo sobre un terreno llano encima del caballete.
- Acceda al compartimento portacasco, desatornille los tres tornillos «**1**» y retire la tapa de inspección «**3**»
- Quite la pipeta «**2**» de la bujía.

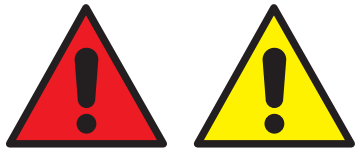

Se aconseja encomendar las antedichas operaciones descritas a un Centro de Asistencia Autorizado o a personal cualificado

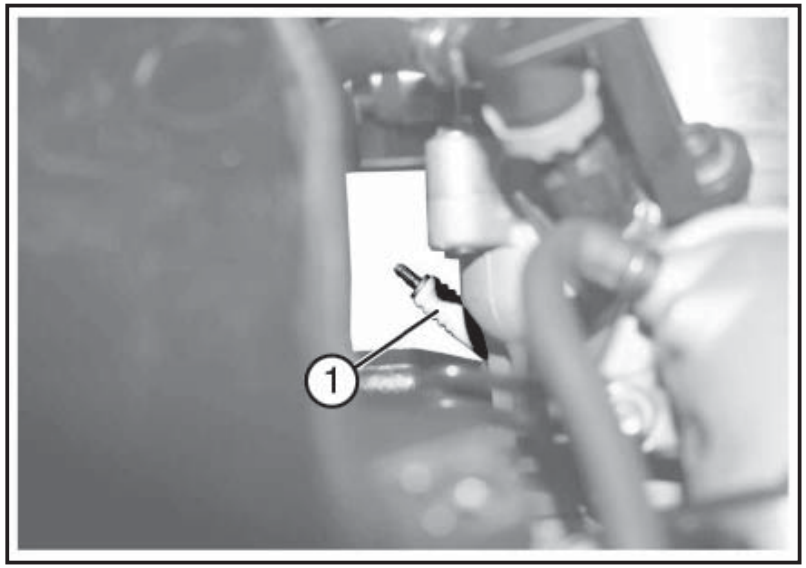

Fig. 01 QSI0047

- Mediante una llave de tubo desenrosque la bujía «**1 - Fig. 01**».
- Elimine cualquier traza de suciedad y los posibles residuos carbonosos. Controle la distancia de los electrodos.
- Enrosque manualmente la bujía en su alojamiento.
- Apriete la bujía.
- Coloque correctamente la pipeta de la bujía.

Tipo de bujía recomendada: NGK CR8E

Distancia electrodos: 0,6 ÷ 0,7 mm

Utilice sólo bujías del tipo recomendado para evitar graves daños al motor

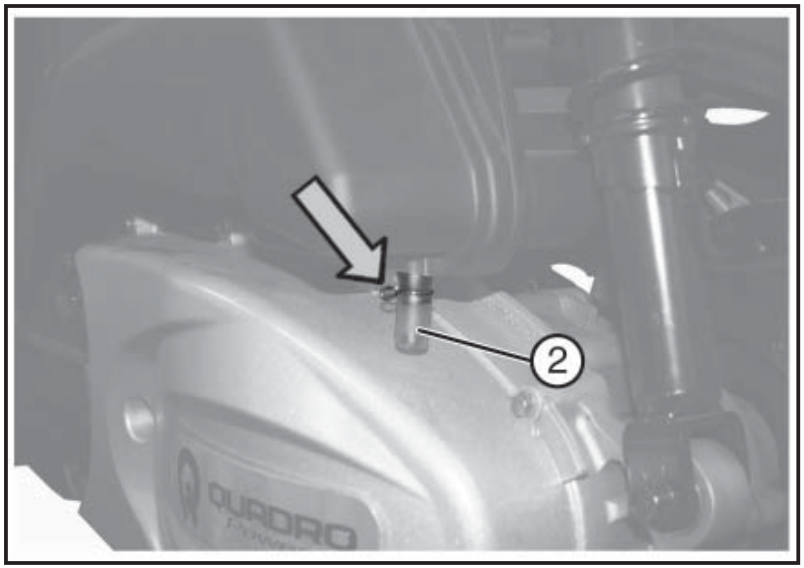

Fig. 02 QSI0048

6.7 RECUPERACIÓN DE VAPORES DE ACEITE (Fig. 02)

- Coloque debajo del filtro un recipiente con capacidad adecuada.
- Afloje la clip indicada
- Quite el tapón «**2**» y vacíe la recuperación de vapores de aceite.
- Recupere el aceite condensado y llévelo a un centro de recogida.

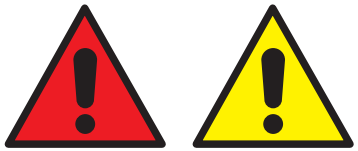

Se aconseja encomendar las antedichas operaciones descritas a un Centro de Asistencia Autorizado o a personal cualificado

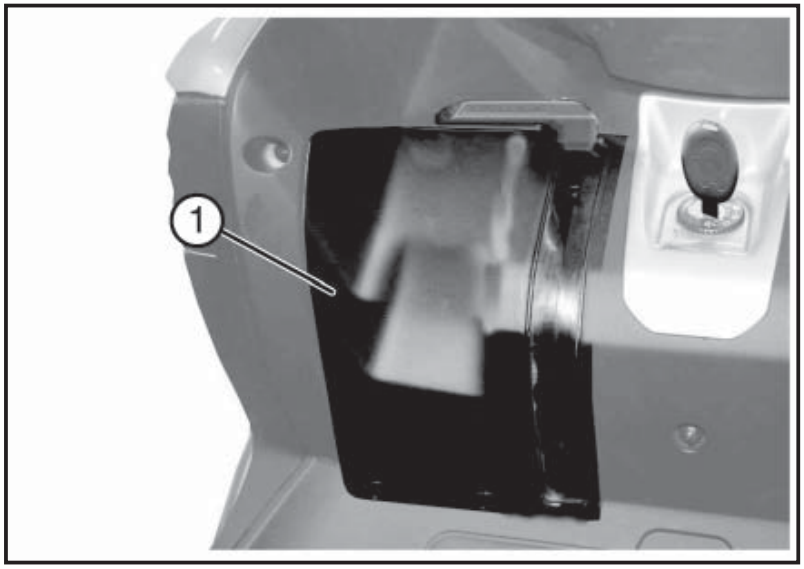

Fig. 01 QSI0049

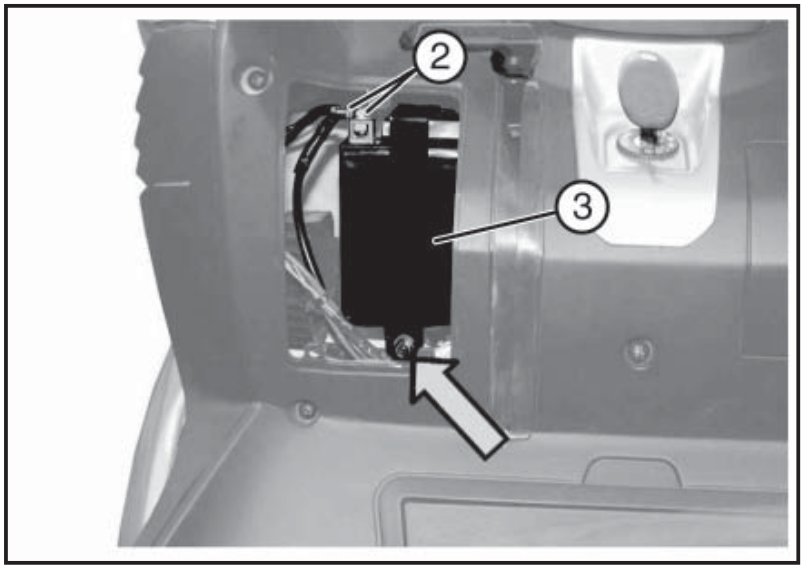

Fig. 02 QSI0050

6.8 BATERÍA

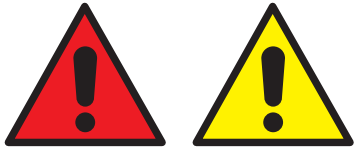

Retire la batería con el motor parado y saque la llave de encendido.

RETIRADA

Para la sustitución de la batería, efectúe lo siguiente:

- Coloque el vehículo sobre el caballete central en posición vertical.
- Asegúrese de haber sacado la llave de encendido.
- Retire la tapa de la batería «**1 - Fig. 01**» aflojando los dos tornillos inferiores y desenganchando los tres encastres situados, uno arriba de la tapa y los otros dos en los lados.
- Desconecte los cables «**2 - Fig. 02**» del negativo «-» y luego el del positivo «+» .
- Desatornille el tornillo indicado y retire la brida «**3 - Fig. 02**».
- Saque la batería.

Está absolutamente prohibido desconectar los cables de la batería con el motor en marcha.

No abandone las baterías usadas en el medio ambiente. Para su eliminación, aténgase a las normas en vigor.

CONTROL

Controle que los terminales de cables y los bornes de la batería no estén cubiertos con incrustaciones. Si así fuera, elimínelos con un cepillo metálico.

Fig. 01 QSI0051

INSTALACIÓN

No invierta nunca la conexión de los cables de la batería.
Conecte primero el cable positivo y luego el negativo.

- Introduzca la batería en su alojamiento.
- Conecte en orden los cables del positivo «+» y luego el del negativo «-».
- Recubra los bornes con vaselina o grasa neutra.
- Coloque la brida y fíjela enroscando la rosca correspondiente.

Batería: 12V – 12 Ah

RECARGA DE LA BATERÍA

El vehículo utiliza una batería sellada (sin mantenimiento). Para su recarga, utilice un cargador de baterías para moto con amperaje bajo.
No intente quitar los tapones de la batería porque podría dañarse.

- Retire la batería de su alojamiento.
- Efectúe la recarga con una corriente igual a 1/10 de la corriente nominal de la batería por 5/10 horas.

Tensión de la batería: 12V

Se aconseja encomendar las antedichas operaciones descritas a un Centro de Asistencia Autorizado o a personal cualificado

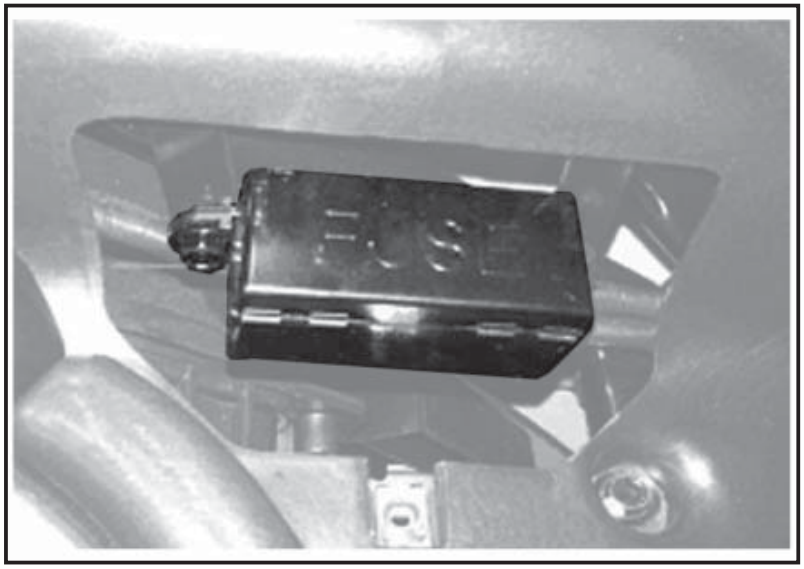

Fig. 01 QSI0052

6.9 FUSIBLES (Fig. 01)

Para acceder a los fusibles, gire el conmutador de llave en la posición de apertura del sillín y, una vez abierto, quite la tapa del fusible situada en el compartimento portacasco.

Antes de sustituir el fusible dañado, localice y elimine la avería y no intente reparar los fusibles. No utilice fusibles con un amperaje distinto del especificado.

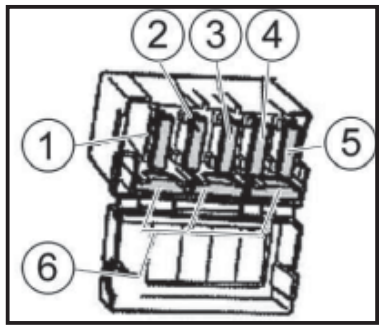

QSI0054

1. 30A Circuitos de carga de la batería
2. 15A General
3. 10A Luces
4. 10A EFI
5. 5A Bobina de encendido
6. Recambio

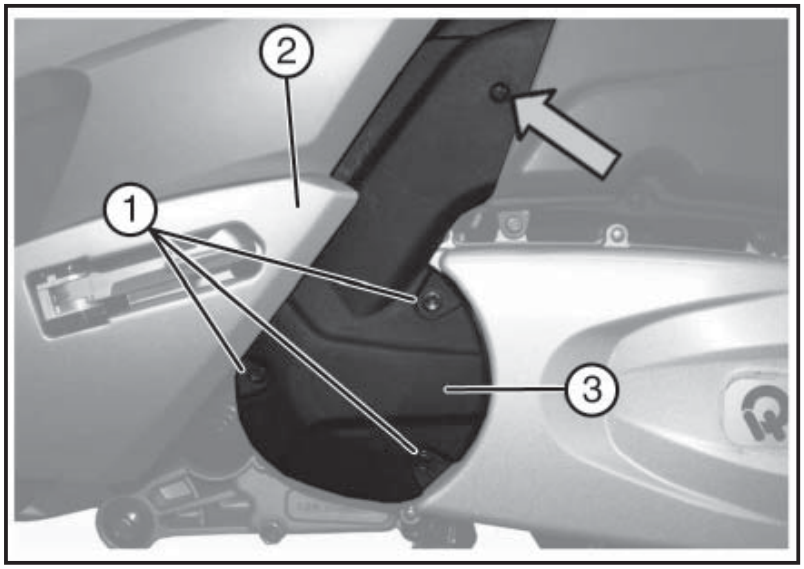

Fig. 02 QSI0053

6.10 FILTRO AIRE (Fig. 02)

Antes de efectuar cualquier operación, deje enfriar el motor.

La limpieza del filtro del aire debe efectuarse según los plazos indicados en la tabla de mantenimiento programado.

DESMONTAJE

1. Desatornille los tres tornillos «**1**».
2. Desatornille el tornillo indicado.
3. Abra el estribo del pasajero y quite el tornillo.
4. Facilite la eliminación del encanalador tirando hacia el exterior el plástico «**2**».
5. Quite el encanalador «**3**».

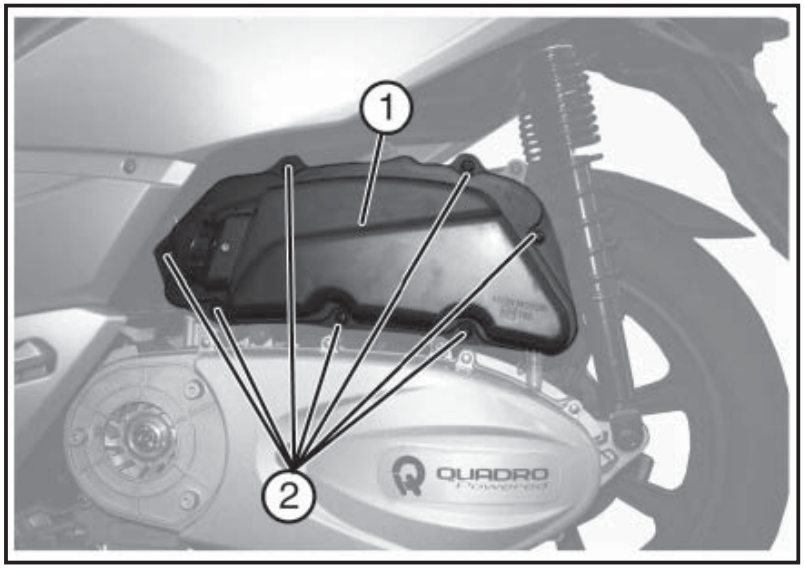

Fig. 01 QSI0055

- Desatornille los siete tornillos «**2 - Fig. 01**».
- Quite la tapa de la caja filtro «**1 - Fig. 01**».

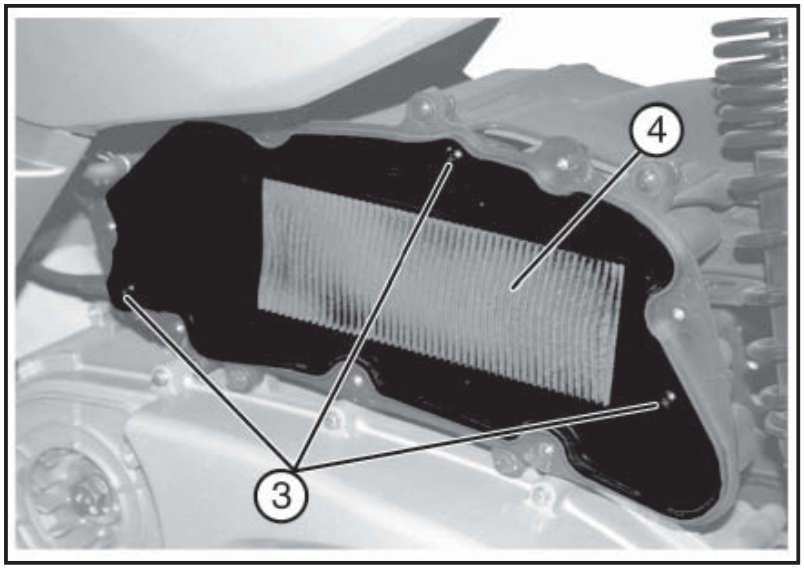

Fig. 02 QSI0056

- Desatornille los tres tornillos «**3 - Fig. 02**».
- Retire el elemento filtrante «**4 - Fig. 02**».

En el caso de utilización del vehículo en carreteras polvorientas o mojadas, acorte los plazos de mantenimiento.

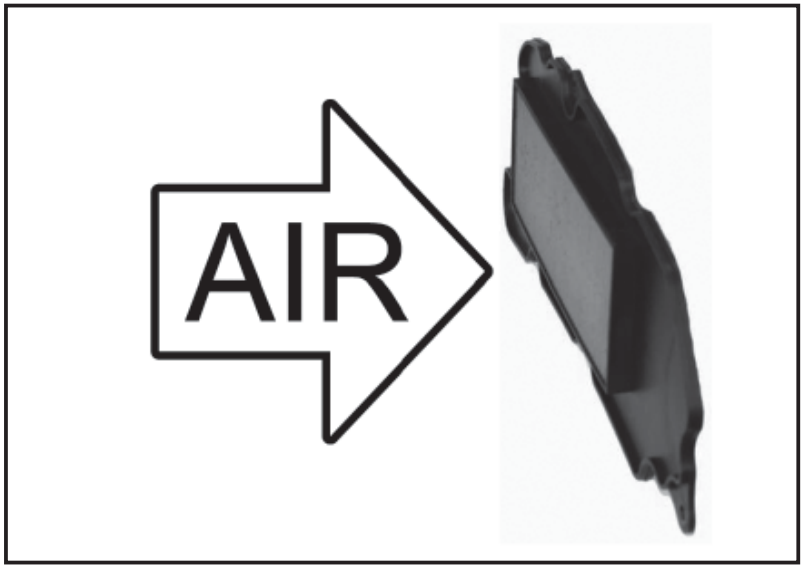

Fig. 01 QSI0057

LIMPIEZA

PARA LA LIMPIEZA DEL FILTRO NO UTILICE GASOLINA NI DISOLVENTES INFLAMABLES.

- Limpie con un trapo limpio toda la superficie.
- Sople con un chorro de aire comprimido en sentido inverso a la aspiración.

Para volver a montar, siga la secuencia descrita en sentido inverso.

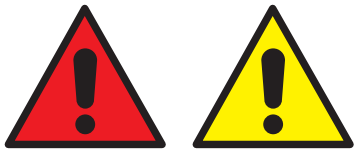

Se aconseja encomendar las antedichas operaciones descritas a un Centro de Asistencia Autorizado o a personal cualificado

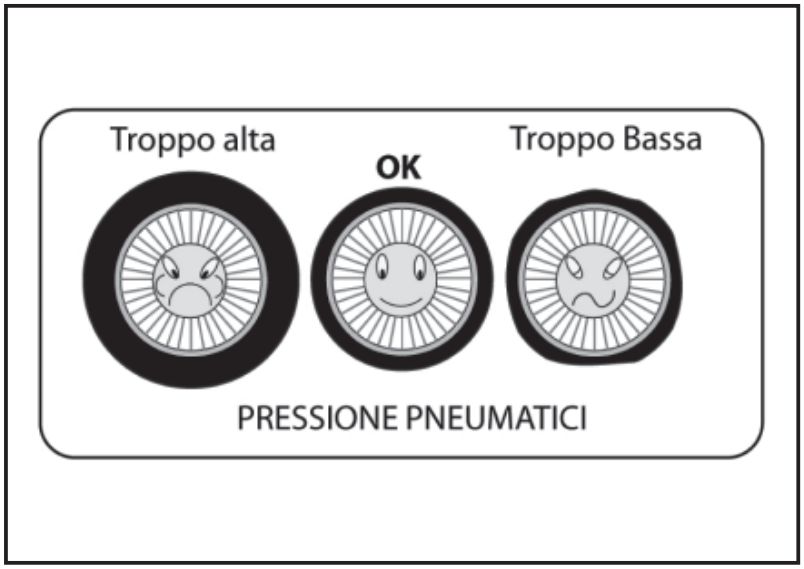

Fig. 02 QSI0058

6.11 NEUMÁTICOS (Fig. 02)

Controle periódicamente y antes de ponerse en marcha el desgaste y la presión de los neumáticos del vehículo.

Neumático delantero	Tubeless 110/80-14 53 P
Neumático trasero	Tubeless 140/70-15 69 P
Presión neumático delantero	1,5 bar (22 Psi)
Presión neumático trasero	2,2 bar (32,3 Psi) sólo piloto
	2,5 bar (36,2 Psi) con pasajero.

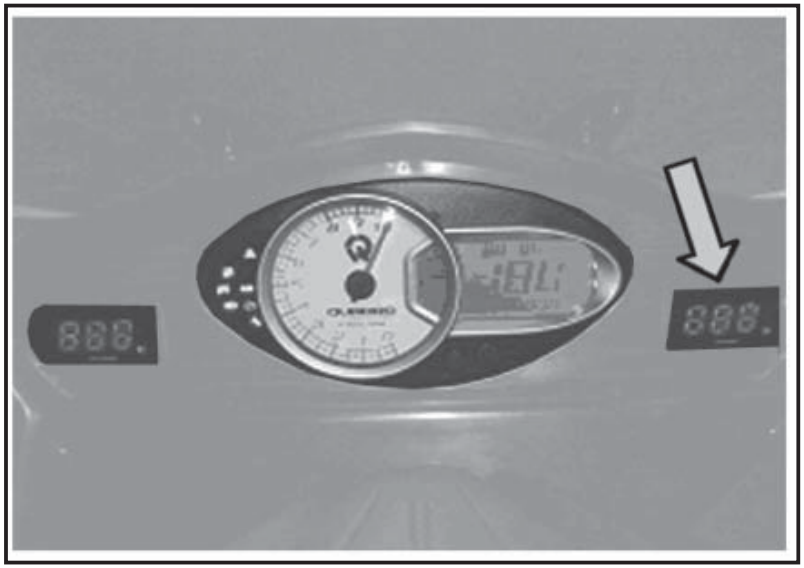

Fig. 01 QSI0059

6.12 LÍQUIDO REFRIGERANTE (Fig. 01)

El circuito de refrigeración está equipado con un electroventilador (que se activa a una cierta temperatura) para garantizar el correcto funcionamiento en todas las condiciones de marcha.

Para un correcto funcionamiento del motor es necesario que la temperatura del líquido refrigerante no supere los 110 °C (indicador parte derecha). Si se alcanza este valor, el testigo comienza a parpadear; detenga inmediatamente el motor, déjelo enfriar y controle el nivel del líquido. Si resulta ser irregular, acuda a un centro de asistencia.

Durante la marcha, controle que el nivel no supere el nivel máximo para evitar fugas de líquido.
Antes de efectuar cualquier operación, deje enfriar el motor.

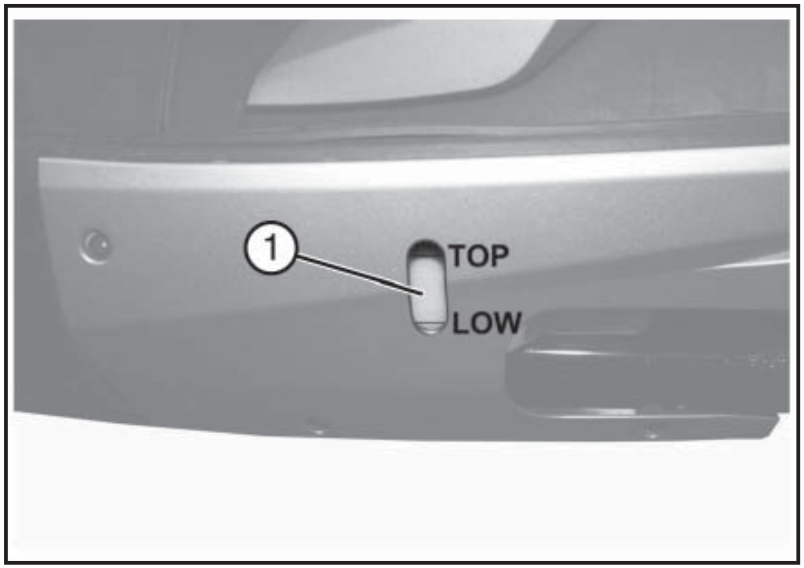

Fig. 02 QSI0060

CONTROL (Fig. 02)

El control del líquido debe efectuarse con el motor frío según los plazos indicados en la tabla de mantenimiento programado.

Para garantizar el perfecto funcionamiento del motor, controle que la rejilla del radiador esté siempre limpia.

Para el control del líquido, proceda como sigue:

- Coloque el vehículo sobre el caballete central sobre un terreno llano.
- Controle a través del orificio de inspección «**1**», situado debajo del estribo reposapiés, que el líquido se encuentre en el nivel correcto indicado por la referencia ***Top***.

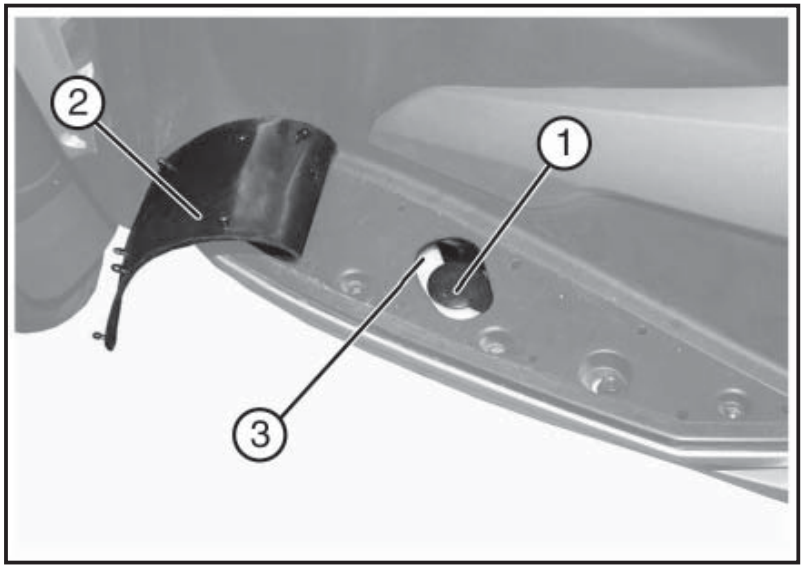

Fig. 01 QSI0061

RELLENADO (Fig. 01)

No desenrosque el tapón del vaso de expansión cuando el motor esté aún caliente para evitar el riesgo de quemaduras.

Cuando el nivel del líquido se encuentre debajo de la referencia ***LOW***, levante la alfombrilla reposapiés «**2**», quite el tapón «**1**» del depósito «**3**» y rellene con el motor frío.

Líquido refrigerante: CUNA NC 956-16

Si fuese necesario rellenar a menudo el líquido de refrigeración, haga inspeccionar el circuito de refrigeración a un Centro de Asistencia Autorizado.

Fig. 02 QSI0062

6.13 LÍQUIDO FRENOS (Fig. 02)

CONTROL

Controle el nivel del aceite de los frenos antes de ponerse en marcha según los plazos indicados en la tabla de mantenimiento programado. El nivel de aceite en el interior de los depósitos disminuye progresivamente con el desgaste de las pastillas de freno.

Antes de rellenar con aceite de frenos, controle el espesor de las pastillas de freno y, si están excesivamente desgastadas, acuda a un Centro de Asistencia Autorizado.

Coloque el vehículo sobre el caballete central sobre un terreno llano.

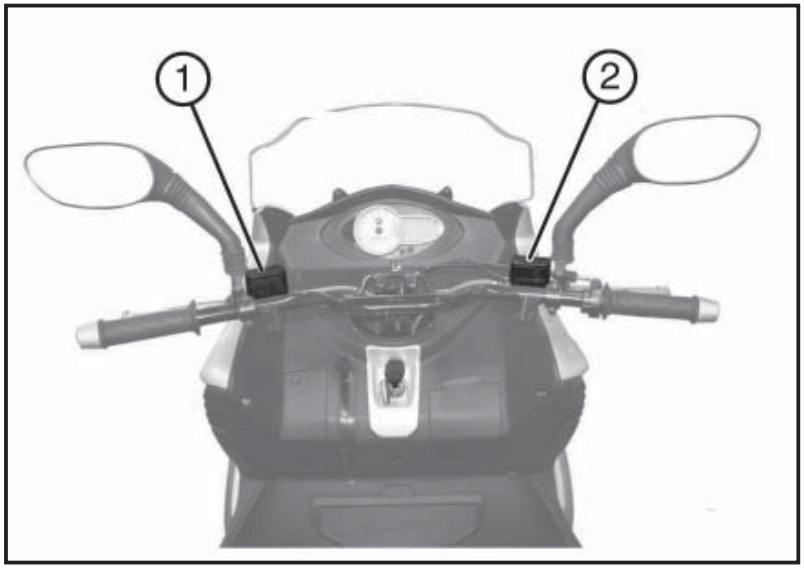

Fig. 01 QSI0063

Controle que el nivel no sea nunca inferior al mínimo indicado (**Fig. 01**).

Los depósitos de líquido de frenos están situados en el manillar: para acceder a los depósitos, quite el cubremanillar delantero.

El depósito «**1 - Fig. 01**» se refiere al circuito de frenado integral (delantero/trasero), el depósito «**2 - Fig. 01**» se refiere al circuito de frenado delantero.

El líquido de frenos es muy corrosivo; evite el contacto con la piel y con los ojos. En caso de contacto accidental, lave abundantemente con agua. Manténgalo lejos del alcance de los niños.

Controle el buen estado de las tuberías freno. Controle que los discos del freno no estén grasientos y/o desgastados.

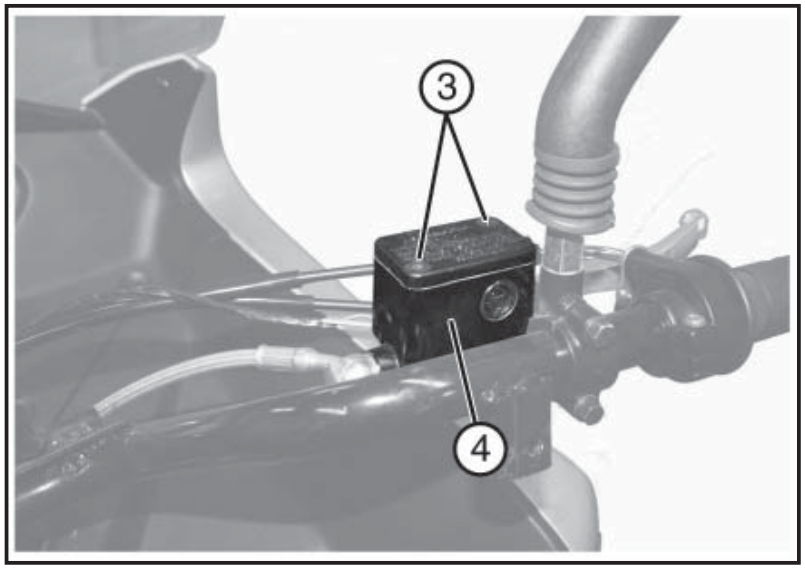

Fig. 02 QSI0064

RELLENADO (Fig. 02)

- Quite el cubremanillar delantero.
- Desatornille los dos tornillos «**3**» y retire la tapa del depósito del líquido de frenos «**4**» y las correspondientes juntas de caucho.
- Rellene con líquido de frenos recomendado.

Líquido de frenos: DOT4

No abandone el aceite usado en el medio ambiente. Para su eliminación, aténgase a las normas en vigor

Se aconseja encomendar las antedichas operaciones descritas a un Centro de Asistencia Autorizado o a personal cualificado

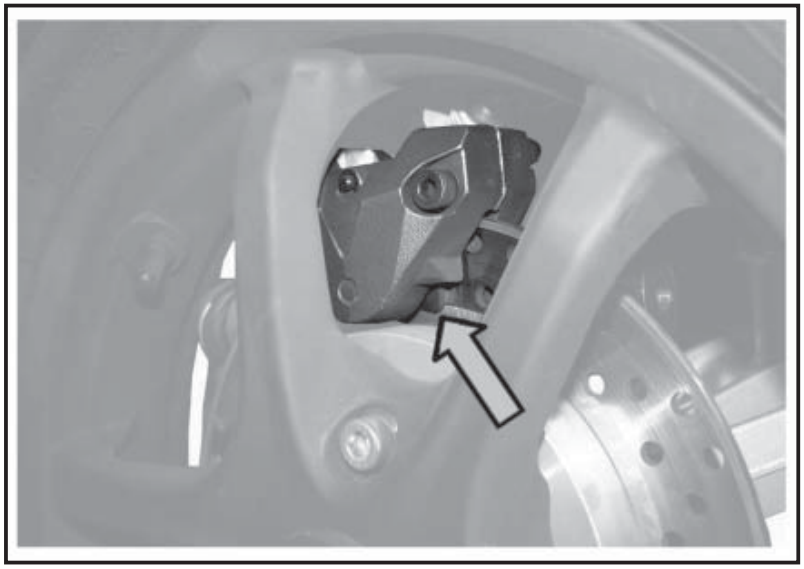

Fig. 01 QSI0065

6.14 FRENO DE DISCO DELANTERO Y TRASERO

Para garantizar la seguridad, el sistema de frenado debe mantenerse siempre en perfecta eficiencia.

La duración de las pastillas del freno se reduce considerablemente en presencia de polvo, barro, etc.

Se aconseja encomendar las antedichas operaciones descritas a un Centro de Asistencia Autorizado o a personal cualificado

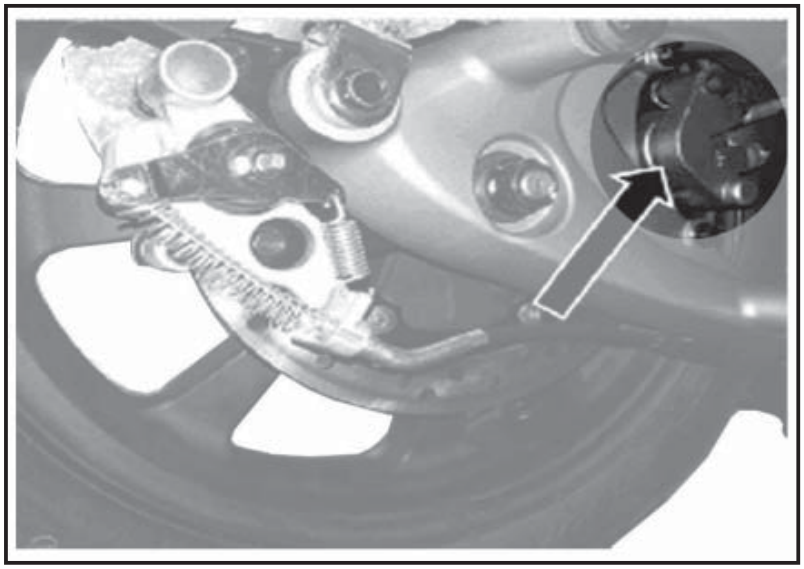

Fig. 02 QSI0066

PASTILLAS

Controle el espesor de las pastillas del freno según los plazos indicados en la tabla de mantenimiento programado.

Para efectuar el control del espesor de las pastillas:

- Coloque el vehículo sobre el caballete central.
- Efectúe un control del espesor de la pastilla mirando la parte delantera de la pinza desde abajo.

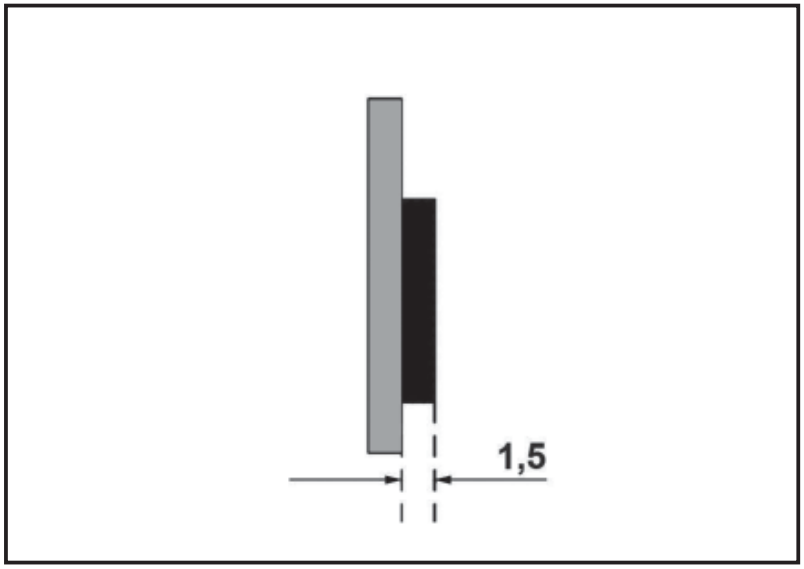

Fig. 01 QSI0067

Sustituya las pastillas si el espesor de una de las dos es inferior a 1,5 mm

El uso de las pastillas excediendo el límite de desgaste puede poner en contacto el soporte del material de fricción y el disco freno, dañándolo.

Tras sustituir las pastillas, no use el vehículo sin antes haber accionado la palanca del freno varias veces, con el fin de asentar los pistones y de devolver la carrera de la palanca a la posición correcta.

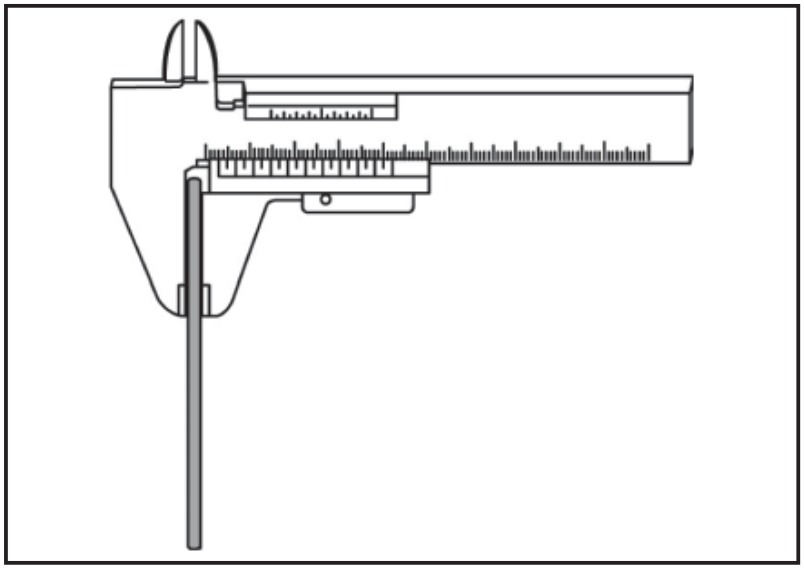

Fig. 02 QSI0068

DISCO FRENO

- Coloque el vehículo sobre el caballete central.
- Ayudándose con un calibre, controle el espesor del disco.
- Si el espesor es inferior al límite de desgaste, haga sustituir el disco freno en un centro de asistencia.

Espesor disco del.: 4 mm **Límite de desgaste**: 3,5 mm

Espesor disco tras.: 5 mm **Límite de desgaste**: 4,5 mm

Fig. 01 *QSI0069*

6.15 GRUPO ÓPTICO DELANTERO (Fig. 01)

Para la sustitución de las bombillas del grupo óptico delantero y de los indicadores de dirección, acuda a un centro de asistencia.

Bombilla luz de posición: 12V LED

Bombilla luces delantera: 12V 35-35W

Bombillas indicadores de dirección: 12V LED

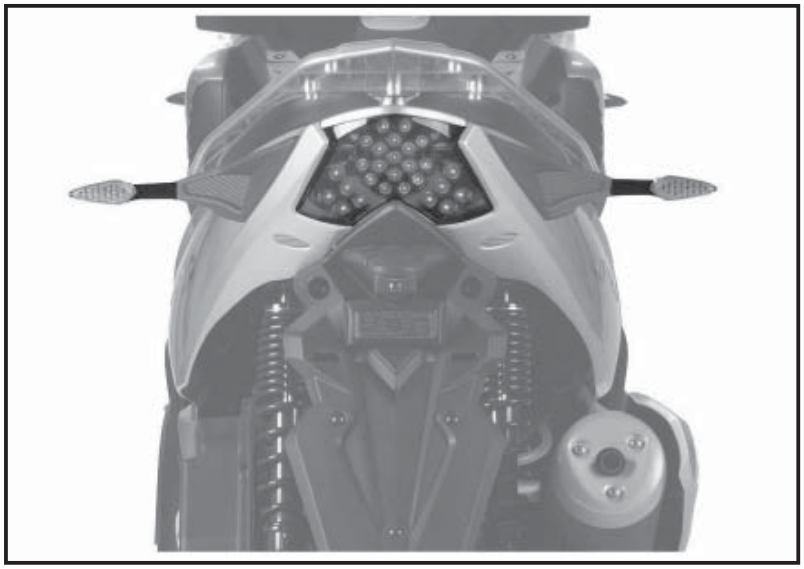

Fig. 02 *QSI0070*

6.16 GRUPO ÓPTICO TRASERO (Fig. 02)

Para la sustitución del grupo óptico trasero y de los indicadores de dirección, acuda a un centro de asistencia.

Bombilla luz de posición/stop trasero: 12V LED

Bombillas indicadores de dirección: 12V LED

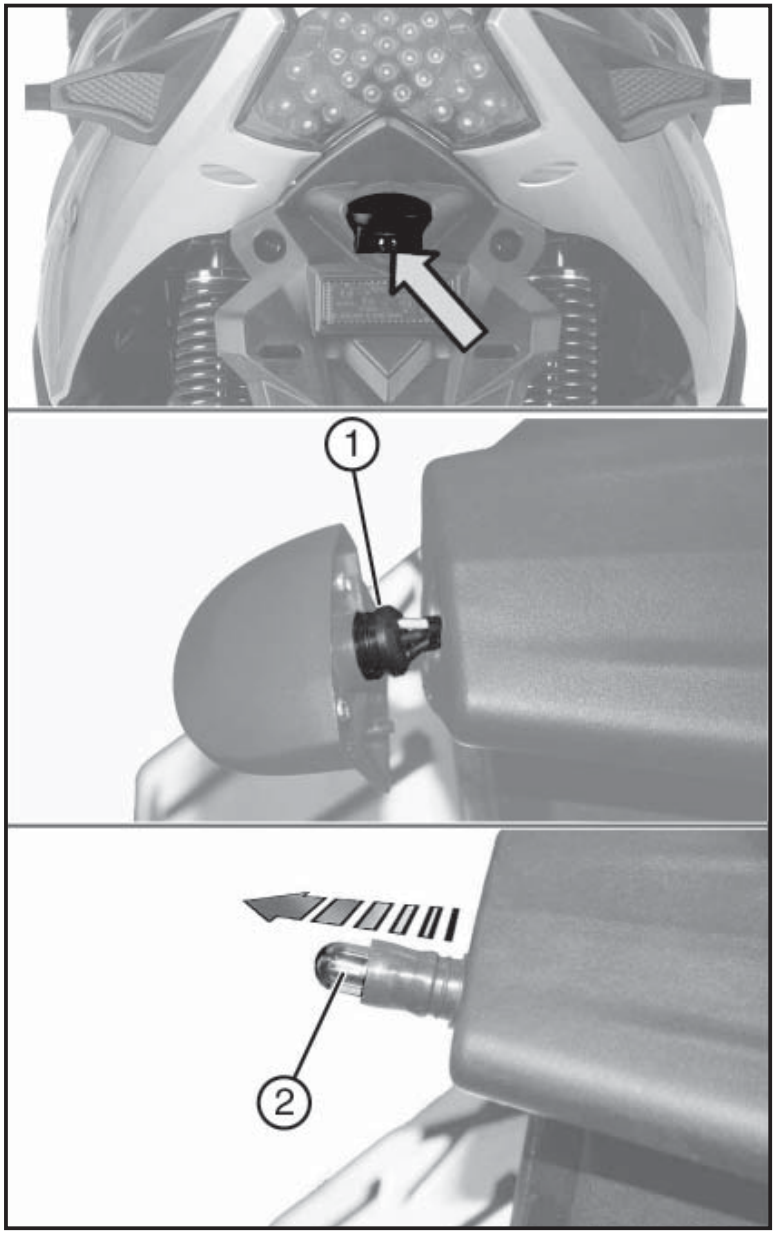

Fig. 01 QSI0071

6.17 LUZ PORTAMATRÍCULA (Fig. 01)

Antes de iniciar las operaciones descritas a continuación, coloque el vehículo encima del caballete central y asegúrese de que la llave esté en posición "OFF".

Para la sustitución de la bombilla de la luz portamatrícula, efectúe lo siguiente:

- Desatornille el tornillo indicado.
- Gire el portalámpara «**1**» y extráigalo.

No tire de los cables eléctricos para extraer el portalámpara

- Agarre la bombilla «**2**» y extráigala.
- Sustituya la lámpara «**2**» con una nueva.

Bombilla luz matrícula: 12V 5W

- Vuelva a montar la luz de la matrícula efectuando las anteriores operaciones al contrario.

Se aconseja encomendar las antedichas operaciones a un Centro de Asistencia Autorizado o a personal cualificado.

6.18 MANTENIMIENTO PROGRAMADO

Para permitir el correcto funcionamiento del vehículo, una mayor duración a lo largo del tiempo y rendimientos óptimos, están previstos una serie de controles e intervenciones de mantenimiento de pago resumidos en la tabla de mantenimiento

Las posibles anomalías en el funcionamiento del vehículo deberán comunicarse sin demora a un centro de asistencia sin esperar a la revisión siguiente.
Efectuar las revisiones de mantenimiento en los plazos establecidos es indispensable incluso si no se ha alcanzado el kilometraje previsto.

No respetar las revisiones de mantenimiento causa la anulación de la Garantía.

En el "Manual de Garantía" se indican las condiciones correctas de aplicación de la garantía y de ejecución del mantenimiento programado.

Leyenda tabla

C:	Sustitución
I:	Controlar/Inspeccionar
D:	Control mediante software de gestión EFI
A:	Ajustar
I/C:	Inspeccionar y sustituir si fuese necesario
I/A:	Inspeccionar y ajustar si fuese necesario
I/R:	Inspeccionar y rellenar si fuese necesario

Notas

1) Sustituir el líquido de freno cada 2 años
2) Controlar el nivel de aceite de motor cada 1000 km
3) Sustituir el líquido refrigerante cada 2 años
4) Sustituir el aceite de motor cada 5000 km o antes de 1 año

Miles de kilómetros	*1*	*5*	*10*	*15*	*20*	*25*	*30*	*35*	*40*	→
Aceite motor	C	C	C	C	C	C	C	C	C	**Repetir los intervalos como los de 5000 km**
Filtro aceite motor	C	C	C	C	C	C	C	C	C	
Aceite transmisión	C	I	C	I	C	I	C	I	C	
Sistema de inyección	D	D	D	D	D	D	D	D	D	
Holgura mando gas	I	I	I	I	I	I	I	I	I	
Cabezal de dirección	I					I/C	I/C	I/C	I/C	
Tensión batería	I	I	I	I	I	I	I	I	I	
Correa transmisión	I	I/C	I/C	I/C	I/C	I/C	I/C	I/C	I/C	
Cadena distribución									C	
Holgura válvulas	I/A		I/A		I/A		I/A		I/A	
Filtro aire	I	C	I	C	I	C	I	C	I	
Bujía NGK CR8E			I	C	I		C		C	
Pastillas freno	I	I/C	I/C	I/C	I/C	I/C	I/C	I/C	I/C	
Nivel aceite frenos	I/R	I/R	I/R	I/R	I/R	I/R	I/R	I/R	C	
Nivel líquido refrigerante	I/R	I/R	I/R	I/R	I/R	I/R	I/R	I/R	C	
Presión desgaste neumáticos	I/C	I/C	I/C	I/C	I/C	I/C	I/C	I/C	I/C	
Hydraulic Tilting system	I	I	I	I	I	I	I	I	I	
Aceite HTS	I	I	I	I	I	I	I/C	I	I	
Articulación paralelogramo	I	I	I	I/C	I/C	I/C	I/C	I/C	I/C	
Cojinetes suspensión delantera	I	I	I	I/C	I/C	I/C	I/C	I/C	I/C	
Elementos de fijación	I	I	I	I	I	I	I	I	I	
Pinza mecánica aparcamiento	I/A	I/A	I/A	I/A	I/A	I/A	I/A	I/A	I/A	

ONLY ORIGINAL

SPARE PARTS

Fig. 01

6.19 MANTENIMIENTO PERIÓDICO Y/O EXTRAORDINARIO

Los mantenimientos, periódicos y/o extraordinarios, deberán ser efectuadas en un centro de asistencia.

6.20 RECAMBIOS Y ACCESORIOS

QSI0072

QUADRO recomienda usar recambios originales, los únicos que garantizan la misma calidad que los componentes de fábrica utilizados en el vehículo.

El uso de recambios no originales conlleva la anulación de la garantía.

QUADRO comercializa una línea de recambios y accesorios que son reconocidos y garantizados para su utilización.

Acuda a un centro asistencia para una correcta elección y un montaje eficiente. La utilización de accesorios y recambios no originales puede afectar a la seguridad y al funcionamiento del vehículo.

Preste suma atención durante la introducción y eliminación de dispositivos de antirrobo mecánico, como bloqueo del disco, candados "U" etc. Preste especial atención en las proximidades de los discos de freno, tuberías freno/transmisiones, cableados eléctricos, etc. .

Un uso incorrecto de los dispositivos antirrobo, u olvidarse de quitarlos antes de arrancar, puede perjudicar seriamente el vehículo y mermar el correcto y seguro funcionamiento, poniendo en peligro el buen estado del vehículo y la incolumidad de las personas.

6.21 LOCALIZACIÓN DE AVERÍAS

La tabla siguiente muestra los principales problemas que pueden surgir durante el funcionamiento.

Problema	Causa probable	Solución
El motor no arranca	A. Frenos no accionados o interruptor del freno defectuoso	A. Accione los frenos. Si fuese necesario, acuda a un centro autorizado Quadro o a un centro cualificado.
	B. Falta de gasolina	B. Control nivel depósito combustible.
	C. Bujía sucia	C. Acuda a un centro autorizado Quadro o a un centro cualificado para la limpieza o sustitución.
	D. Filtro del aire o de la gasolina obstruido	D. Acuda a un centro autorizado Quadro o a un centro cualificado para la limpieza.
	E. Motor obstruido	E. Desmonte la bujía y haga evaporar la gasolina en el interior del cilindro. Acuda a un centro autorizado Quadro o a un centro cualificado.
	F. Fusible quemado	F. Sustituya el fusible dañado y haga controlar el vehículo en un centro autorizado Quadro o en un centro cualificado.
La fuerza de frenado disminuye	A. Daños a los conductos de freno	A. Acuda a un centro autorizado Quadro o a un centro cualificado para la sustitución.
	B. Juntas de los frenos o neumáticos demasiado desgastados	B. Acuda a un centro autorizado Quadro o a un centro cualificado para la sustitución.
	C. Disco grasiento	C. Acuda a un centro autorizado Quadro o a un centro cualificado.
	D. Pastillas de frenos desgastadas	D. Acuda a un centro autorizado Quadro o a un centro cualificado para la sustitución.
	E. Presencia de aire en los circuitos de freno delantero y trasero	E. Acuda a un centro autorizado Quadro o a un centro cualificado.
Funcionamiento ruidoso	A. Cojinetes desgastados	A. Acuda a un centro autorizado Quadro o a un centro cualificado para la sustitución.
	B. Silenciador dañado	B. Acuda a un centro autorizado Quadro o a un centro cualificado para la sustitución.
	C. Problemas en la culata del motor	C. Acuda a un centro autorizado Quadro o a un centro cualificado para la sustitución.
El vehículo no se mueve	A. Freno de estacionamiento y bloqueo de la oscilación accionado	A. Desbloquee el freno de estacionamiento y la oscilación.
El motor tiende a apagarse	A. Filtro del aire o de la gasolina obstruido	A. Haga limpiar el filtro en un centro autorizado Quadro o en un centro cualificado.
	B. Silenciador obstruido	B. Acuda a un centro autorizado Quadro o a un centro cualificado.
	C. Falta de gasolina	C. Controle el nivel del depósito de combustible.
Suspensiones ineficaces	A. Pérdida de eficiencia / alineación	A. Acuda a un centro autorizado Quadro o a un centro cualificado.
Escaso rendimiento, alto consumo de combustible	A. Filtro aire obstruido o sucio.	A. Haga limpiar el filtro en un centro autorizado Quadro o en un centro cualificado.

6.22 PINCHAZO

Este vehículo está equipado con neumáticos Tubeless. En caso de pinchazo, se desinflarán lentamente. Esto supone una mayor seguridad para el conductor. Para la reparación, acuda a un centro autorizado.

Para la sustitución de los neumáticos, acuda a un centro de asistencia.

No monte cámaras de aire con neumáticos tubeless.

6.23 LIMPIEZA

La limpieza es una operación que debe efectuarse con el vehículo parado y en posición segura.
No utilice chorros de agua para limpiar el motor.

Para limpiar el barro y la suciedad del vehículo utilice una esponja impregnada de agua y champú. Enjuague abundantemente con agua y seque bien las superficies.
Para la limpieza de las partes mecánicas del motor utilice productos desengrasantes específicos.

Durante el lavado, las superficies de frenado entran en contacto con agua y productos desengrasantes: esto puede implicar una momentánea reducción de la potencia de frenado y un aumento de las distancias de frenado.
Para restablecer las condiciones normales, accione repetidamente los frenos con el vehículo en movimiento.

Si se utiliza una limpiadora de alta presión para la limpieza, tenga cuidado en no golpear las partes delicadas del vehículo (partes eléctricas, motor, etc.) o personas, animales y cosas presentes en las proximidades.

6.24 PRODUCTOS RECOMENDADOS

Para un uso correcto del vehículo, *QUADRO* recomienda usar productos que cumplan las siguientes especificaciones:

Descripción	Especificación
Aceite motor	SAE 10W - 60 API-SJ
Aceite reducción final	SAE 80W - 90
Aceite frenos	DOT 4
Aceite para sistema HTS	Motorex SAE 10W
Líquido refrigerante	CUNA NC 956-16

NO UTILICE PRODUCTOS CON ESPECIFICACIONES DISTINTAS DE LAS INDICADAS, PODRÍA AFECTAR AL BUEN ESTADO DEL VEHÍCULO CON EL CONSIGUIENTE PELIGRO PARA LAS PERSONAS A BORDO.

Fig. 01 QSI0068

6.25 KIT HERRAMIENTAS

En el vehículo está presente un kit de herramientas.

En el Kit están presentes las siguientes herramientas:

- Una llave de tubo
- Un destornillador doble

Página dejada en blanco intencionalmente

QUADRO 3

CAP.7 INACTIVIDAD DEL VEHÍCULO

7.1 INACTIVIDAD DEL VEHÍCULO

Si fuese necesario dejar inutilizado el vehículo por un período prolongado (debido a inactividad invernal o por cualquier otra razón), habrá que prever precauciones especiales, materiales, aparatos y conocimientos adecuados. Por este motivo *QUADRO* recomienda encomendar este trabajo de mantenimiento a un punto de asistencia cualificada. Si fuera necesario realizar autónomamente esta operación, siga las indicaciones generales que figuran a continuación.

VEHÍCULO

Limpie meticulosamente el vehículo y apárquelo sobre una superficie firme y estable. Colóquelo sobre el caballete central y desactive la palanca de aparcamiento para evitar que los mecanismos hidráulicos sufran daños a causa de las tensiones del sistema HTS. Gire el manillar completamente a la izquierda, bloquee la dirección y quite la llave de encendido.

COMBUSTIBLE

Llene completamente el depósito con combustible mezclado con una cantidad de estabilizador tal y como especifica el fabricante del estabilizador.

El combustible es sumamente inflamable y explosivo. Se corren riesgos graves, incluso mortales, cuando se manipula el combustible. Guarde el vehículo en una zona bien ventilada. Después de haber manipulado el combustible, cierre el tapón del contenedor del combustible. Cerciórese de que no existan fugas de combustible durante el abastecimiento. Los vapores del combustible y/o las posibles fugas podrían incendiarse. Limpie inmediatamente la zona de abastecimiento. Guarde el combustible lejos de fuentes de calor y llamas.

BATERÍA

1) Retire la batería del vehículo consultando la sección «**6.8 - Batería**».
2) Limpie el exterior de la batería con un detergente suave y elimine cualquier signo de corrosión de los terminales y de las conexiones de los hilos.
3) Coloque la batería en un ambiente fresco y seco.
4) Una vez al mes, recargue la batería con un valor de 1.2 A x de 5 a 10 horas

NEUMÁTICOS

Infle los neumáticos según la norma específica

EXTERIOR

· Rocíe todas las partes de vinilo y caucho con un protector
· Rocíe las superficie no barnizadas con un protector anticorrosión
· Encere las partes barnizadas con cera para coches

Página dejada en blanco intencionalmente

QUADRO 3

CAP.8 DESMANTELAMIENTO Y ELIMINACIÓN

8.1 DESMANTELAMIENTO Y ELIMINACIÓN

Todas las intervenciones de desmantelamiento del vehículo deberán ser compatibles y cumplir estrictamente las normas de seguridad del operador.

Antes de emprender el desmantelamiento del vehículo, es obligatorio quitar los varios objetos que puedan provocar accidentes y equiparse con ropa apropiada, guantes y calzado específicos. Cerciórese de estar en buenas condiciones psicofísicas y de no haber consumido alcohol o drogas.

El vehículo está compuesto por materiales reciclables divididos en materiales ferrosos (bastidor, motor, llantas, mecanismos, etc.) y materiales plásticos (fibra de vidrio, juntas, neumáticos, etc.) que no requieren tratamientos específicos para su desmantelamiento.

Durante el desguace es conveniente separar las partes de material plástico de las partes de material ferroso, para enviarlas a centros de recogida selectiva de acuerdo con las normativas vigentes en el país en que se utiliza el vehículo.

Por lo que respecta a las partes metálicas del vehículo, es suficiente separar las partes de acero de las de otros metales o aleaciones, para enviarlas correctamente al reciclado para fundirlas.

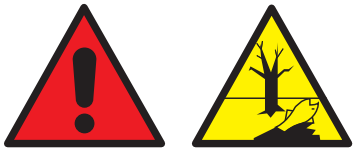

La eliminación de los componentes del vehículo deberá ser efectuada respetando el medio ambiente, evitando contaminar los suelos, agua y aire y respetando las normativas vigentes en el tema.

Cabe recordar a los usuarios del vehículo que para la eliminación de componentes y sustancias nocivas para el medio ambiente, es preciso atenerse a las disposiciones legales vigentes.

Compete al usuario ponerse al día sobre las sustancias que requieren una eliminación específica y sobre las leyes en vigor en el momento de eliminación.
Cuando desmantele el vehículo, el usuario está obligado a destruir las placas con marcado y los documentos correspondientes.

QUADRO 3
QUADRO
WWW.QUADROVEHICLES.COM
QLUMQUA30ES